５３０９　６００Ａ　アワーメータオプションクミタテ
METER OPTION EQUIPMENT

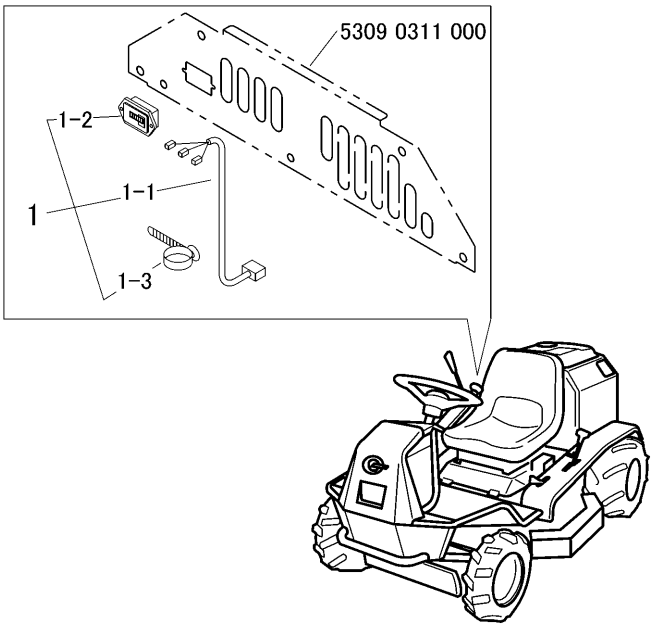

見出	部品番号	部品名称		個数	型　寸	適用号機	備考
NO.	PART NO.		PART NAME	Q'ty	DESCRIPTION	FROM ～ UP TO SERIAL NO	REMARKS
1	5309 6003 000	ｱﾜｰﾒｰﾀｷｯﾄ	METERKIT	1		NO.9180259～	注1
1	5309 6001 000	ｱﾜｰﾒｰﾀｷｯﾄ	METERKIT	1		～NO.9180258	
1-1	5309 6004 000	ﾊｰﾈｽ	HARNESS	1		NO.9093071～	
1-1	5309 6002 000	ﾊｰﾈｽ	HARNESS	1		～NO.9093070	
1-2	5313 0205 000	ｱﾜｰﾒｰﾀ	METER	1		NO.9093071～	
1-2	3647 0809 000	ｱﾜｰﾒｰﾀ	METER	1		～NO.9093070	
1-3	3712 0315 000	ｸﾘｯﾌﾟ	CLIP	2			

注１　P8 の 5309 0311 000 とセット交換にて、新旧部品の互換性があります。