５３０９　６１０Ａ　ツールボックスクミタテ　（オプション）
TOOLBOX　EQUIPMENT　（OPTION）

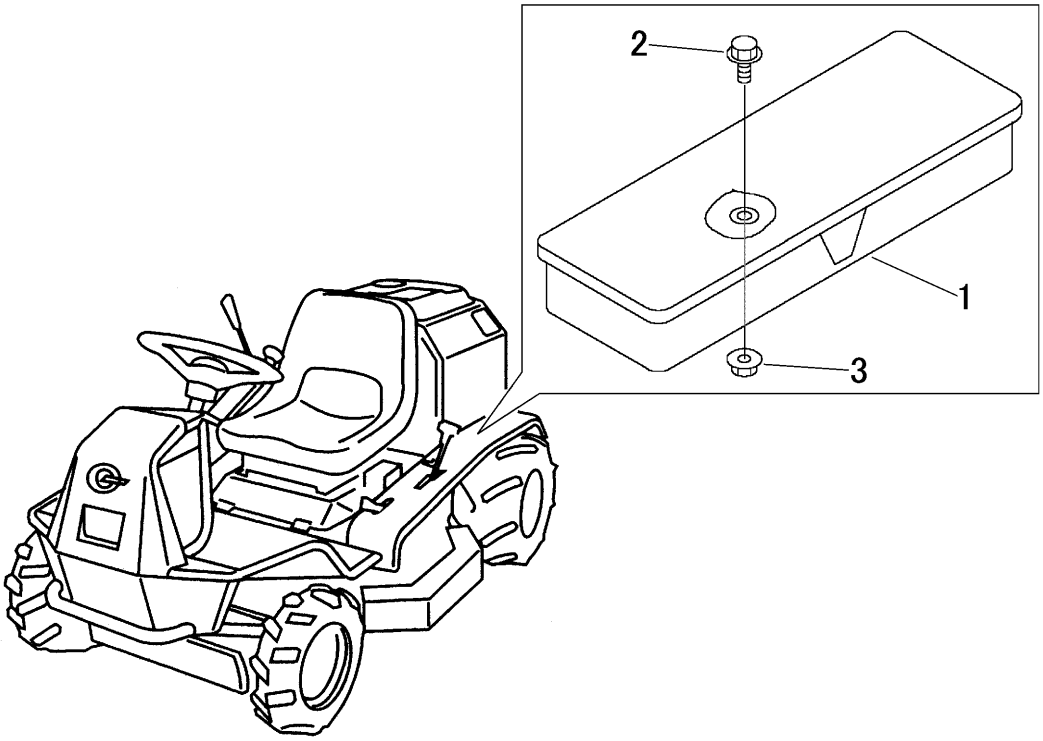

見出	部品番号	部品名称		個数	型　寸	適 用 号 機	備　考
NO.	PART NO.		PART NAME	Q'ty	DESCRIPTION	FROM ～ UP TO SERIAL NO	REMARKS
1	5310 3531 000	ﾂｰﾙﾎﾞｯｸｽ	TOOLBOX	1			
2	K710 0108 020	Fﾎﾞﾙﾄ	BOLT	2	M8×20(7T)		
3	F301 0108 000	Fﾅｯﾄ	NUT	2	M8		