7206　220A　ダイ3ジククミタテ　THIRD　SHAFT　EQUIPMENT

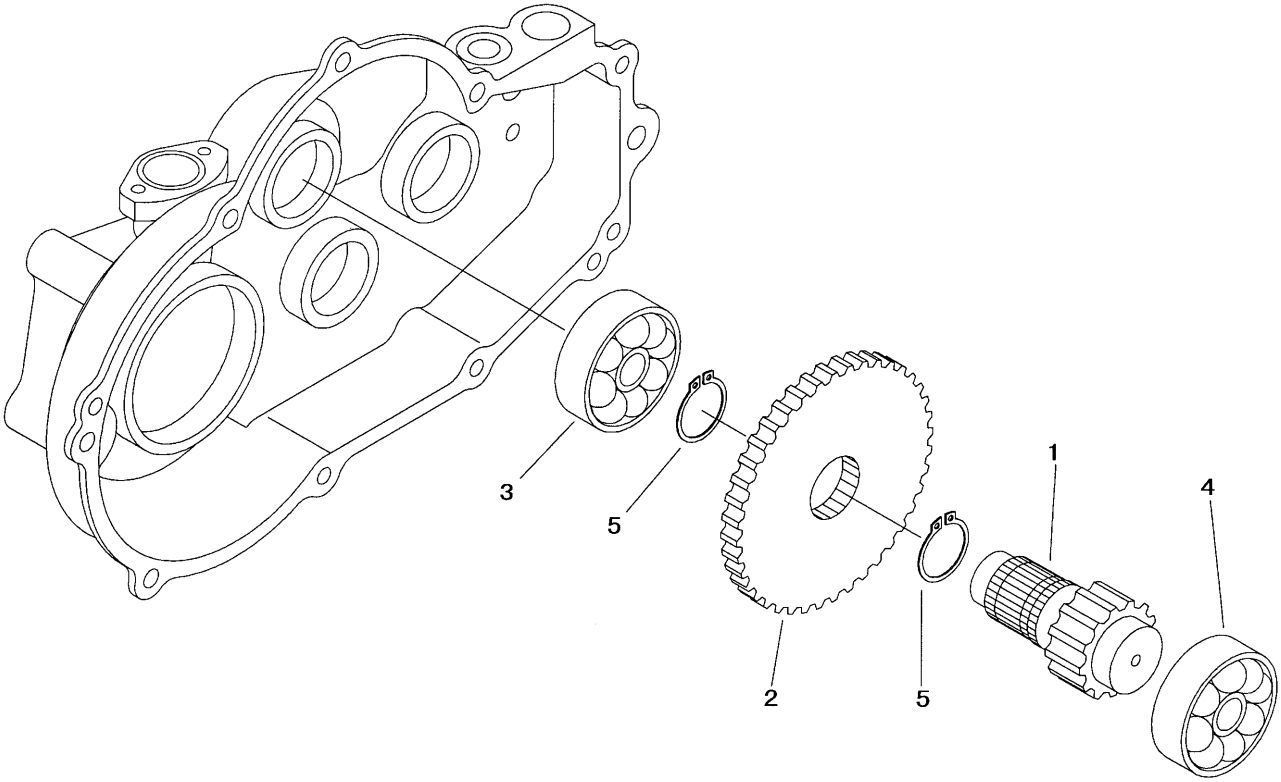

見出 NO.	部品番号 PART NO.	部品名称	PART NAME	個数 Q'ty	型　寸 DESCRIPTION	適用号機 FROM ～ UP TO SERIAL NO.	備　考 REMARKS
1	7206 2201 000	ｷﾞﾔ13	GEAR13	1			
2	7201 2504 000	ｻｰﾄﾞｼｬﾌﾄｷﾞﾔ	GEAR	1			
3	0750 0060 050	ﾍﾞｱﾘﾝｸﾞ	BEARING	1	6005		
4	0750 0060 040	ﾍﾞｱﾘﾝｸﾞ	BEARING	1	6004		
5	0740 0003 000	Cﾘﾝｸﾞ	RING	2	S30		