7206 230A デフクミタテ DIFFERENTIAL GEAR LOCK EQUIPMENT

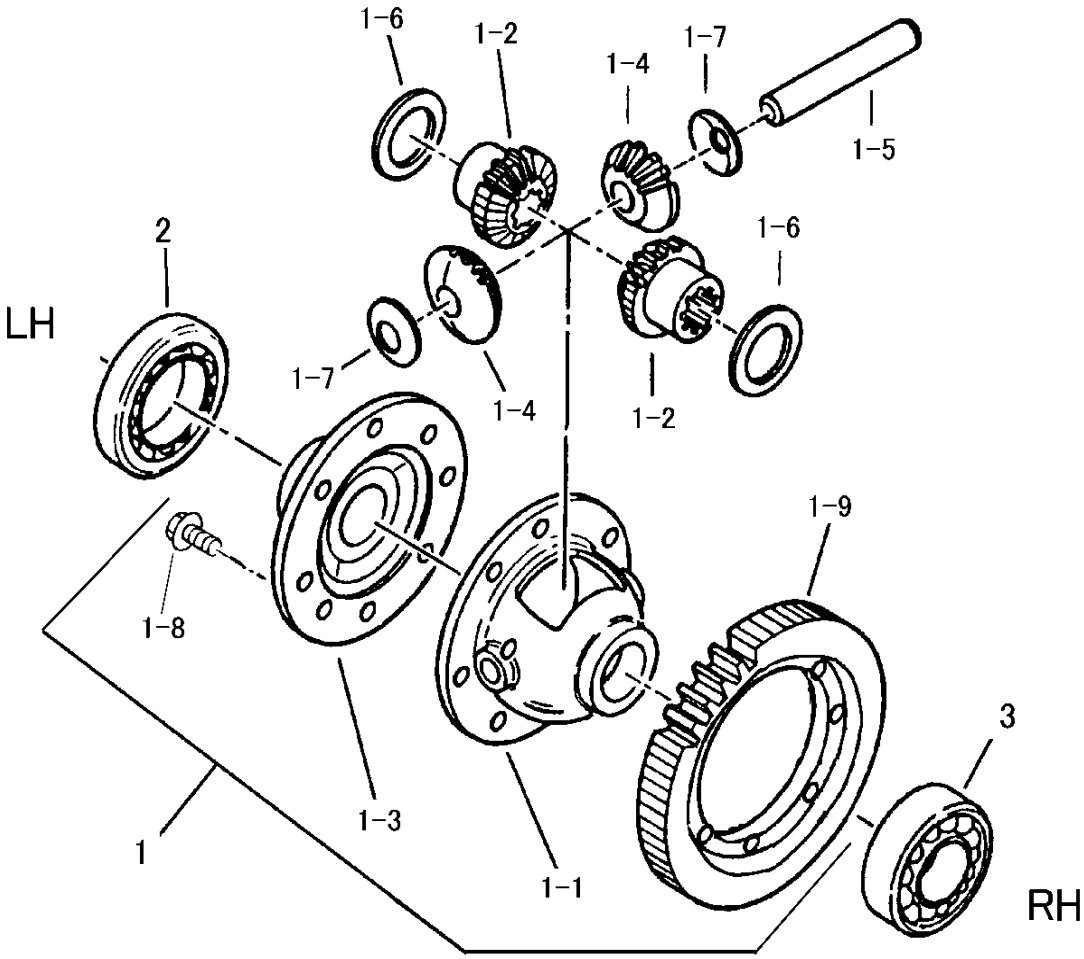

見出 NO.	部品番号 PART NO.	部品名称	PART NAME	個数 Q'ty	型　寸 DESCRIPTION	適用号機 FROM ～ UP TO SERIAL NO.	備　考 REMARKS
1	7206 2301 000	ﾃﾞﾌAssy	DIFF ASSY	1			
1-1	7316 2403 001	ﾃﾞﾌｹｰｼﾞ	CASE	1			
1-2	7201 2605 010	ﾃﾞﾌｻｲﾄﾞｷﾞﾔ	GEAR	2			
1-3	7206 2302 000	ﾃﾞﾌﾌﾗﾝｼﾞ	CASE	1			
1-4	7201 2606 010	ﾃﾞﾌﾋﾟﾆｵﾝ	GEAR	2			
1-5	7201 2607 000	ﾋﾟﾆｵﾝｼｬﾌﾄ	SHAFT	1			
1-6	7201 2608 000	ｼﾑC	SHIM	2			
1-7	7201 2609 000	ｼﾑD	SHIM	2			
1-8	K712 0610 025	Fﾎﾞﾙﾄ	BOLT	6	M10×25(7T)		
1-9	7205 2501 001	ｷﾞﾔ49	GEAR49	1			
2	0750 0060 090	ﾍﾞｱﾘﾝｸﾞ	BEARING	1	6009		
3	0750 0063 050	ﾍﾞｱﾘﾝｸﾞ	BEARING	1	6305		