５３１３　２３０Ａ　コウリンクミタテ（標準タイヤ仕様）
REAR TIRE EQUIPMENT（STANDARD TIRE specs）

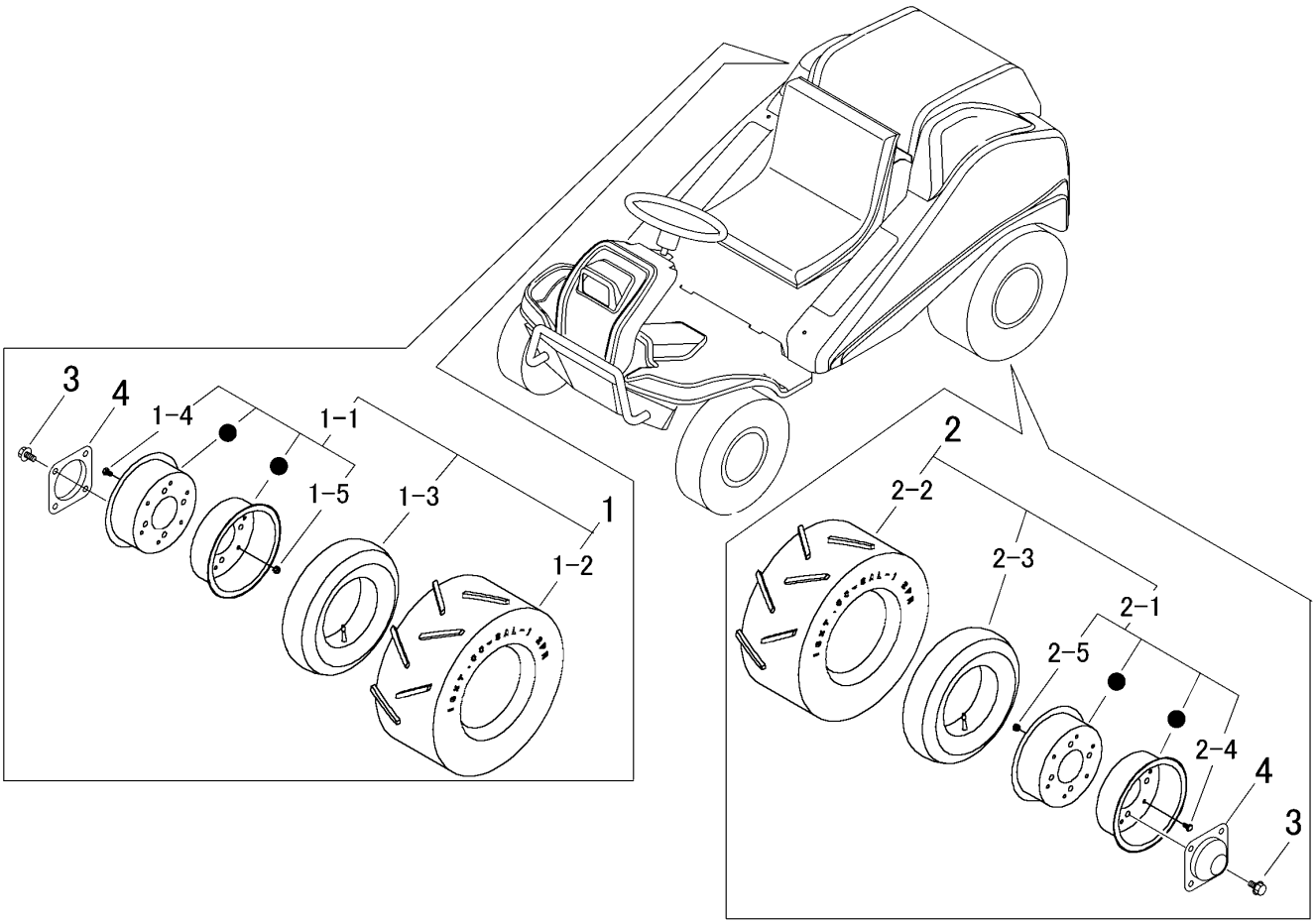

見出 NO.	部品番号 PART NO.	部品名称	PART NAME	個数 Q'ty	型　寸 DESCRIPTION	適用号機 FROM ～ UP TO SERIAL NO.	備　考 REMARKS
1	5313 2301 000	ﾀｲﾔAssyR	TIRE	1	16×7.00-8 AL-1 2PR		
1-1	5313 2302 000	ﾎｲｰﾙAssy	WHEEL ASSY	1			
1-2	5304 2301 100	ﾀｲﾔ	TIRE	1	16×7.00-8 AL-1 2PR		
1-3	4201 2543 000	ﾁｭｰﾌﾞ	TUBE	1	16×7.00-8		
1-4	A110 0108 016	ﾎﾞﾙﾄ	BOLT	6	M8×16		
1-5	H301 0108 001	Sﾅｯﾄ	NUT	6	M8		
2	5313 2306 000	ﾀｲﾔAssyL	TIRE	1	16×7.00-8 AL-1 2PR		
2-1	5313 2302 000	ﾎｲｰﾙAssy	WHEEL ASSY	1			
2-2	5304 2301 100	ﾀｲﾔ	TIRE	1	16×7.00-8 AL-1 2PR		
2-3	4201 2543 000	ﾁｭｰﾌﾞ	TUBE	1	16×7.00-8		
2-4	A110 0108 016	ﾎﾞﾙﾄ	BOLT	6	M8×16		
2-5	H301 0108 001	Sﾅｯﾄ	NUT	6	M8		
3	F114 0112 025	ｾﾑｽA	BOLT	8	M12×25		
4	5313 2305 000	ｷｬｯﾌﾟ	CAP	2			