５３１３　２２０Ｂ　タイヤクミタテ（ターフタイヤ仕様）
FRONT　TIRE　EQUIPMENT（TURF　TIRE　specs）

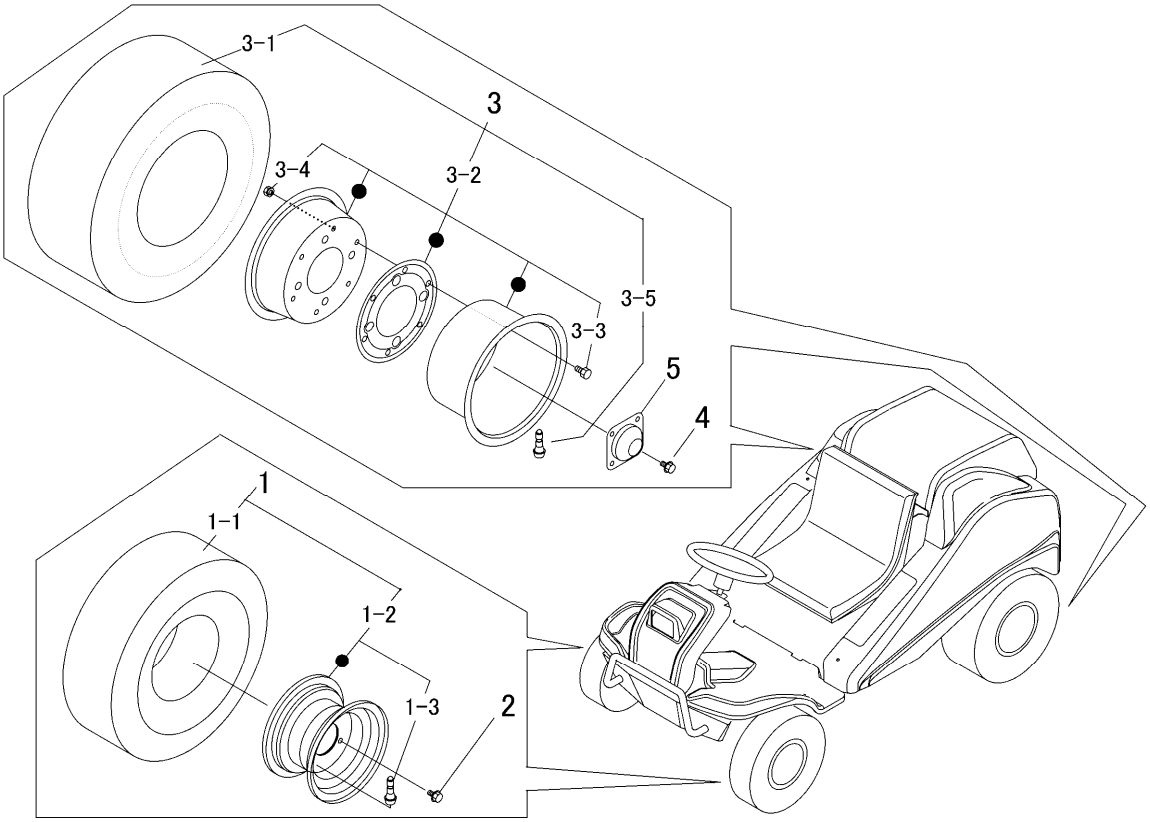

見出 NO.	部品番号 PART NO.	部品名称	PART NAME	個数 Q'ty	型　寸 DESCRIPTION	適用号機 FROM ～ UP TO SERIAL NO.	備　考 REMARKS
1	5304 6101 000	ﾀｰﾌﾀｲﾔ Assy	TIRE Assy	2			
1-1	5304 6102 000	ﾀｲﾔ	TIRE	2	14×5.00-6 2PR A510		
1-2	5304 6104 000	ﾎｲｰﾙｾｯﾄ	WHEEL	2			
1-3	5304 6104 600	ﾊﾞﾙﾌﾞ	VALVE	2			
2	K710 0108 020	Fﾎﾞﾙﾄ	BOLT	6	M8×20(7T)		
3	5304 6111 000	ﾀｰﾌﾀｲﾔ Assy	TIRE Assy	2			
3-1	5304 6112 000	ﾀｲﾔ	TIRE	2	16×6.50-8 2PR A500		
3-2	5304 6114 000	ﾎｲｰﾙｾｯﾄ	WHEEL	2			
3-3	A110 0108 016	ﾎﾞﾙﾄ	BOLT	12	M8×16		
3-4	H301 0108 001	Sﾅｯﾄ	NUT	12	M8		
3-5	5304 6104 600	ﾊﾞﾙﾌﾞ	VALVE	2			
4	F114 0112 025	ｾﾑｽA	BOLT	8	M12×25		
5	5313 2305 000	ｷｬｯﾌﾟ	CAP	2			