5313　330A　ブレーキ　BRAKE（ HSTレバーナシ仕様 ）

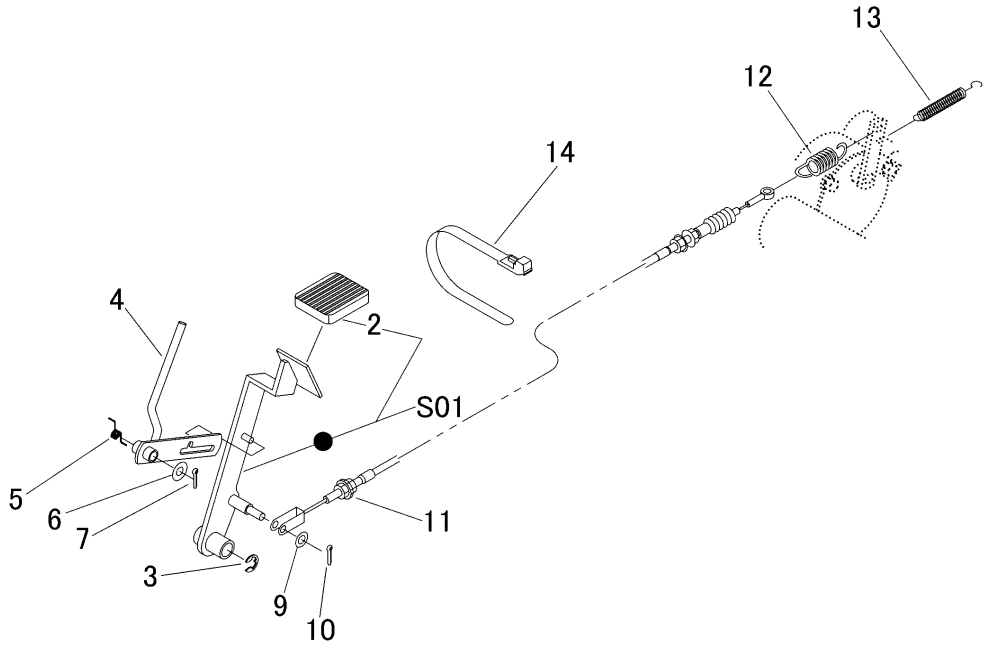

見出 NO.	部品番号 PART NO.	部品名称	PART NAME	個数 Q'ty	型　寸 DESCRIPTION	適 用 号 機 FROM ～ UP TO SERIAL NO.	備　考 REMARKS
2	3709 3114 000	ﾍﾟﾀﾞﾙﾊﾞｯﾄﾞ	BOOTS	1			
3	0742 0101 200	Eﾘﾝｸﾞ	RING	1	12		
4	5313 3306 000	ﾌﾞﾚｰｷﾚﾊﾞｰ	LEVER	1			
5	5304 3315 000	ｽﾌﾟﾘﾝｸﾞ	SPRING	1			
6	0350 0141 022	PW	WASHER	1	10×22×1.6		
7	0520 0125 020	ﾜﾘﾋﾟﾝ	PIN SPLIT	1	2.5×20		
9	0350 0140 818	PW	WASHER	1	8×18×1.6		
10	0520 0125 016	ﾜﾘﾋﾟﾝ	PIN SPLIT	1	2.5×16		
11	5313 3311 000	ﾜｲﾔｰ	WIRE	1			
12	3405 3101 000	ｽﾌﾟﾘﾝｸﾞ	SPRING	1			
13	3205 2004 000	ｽﾌﾟﾘﾝｸﾞ	SPRING	1	#50		
14	3637 0254 000	ﾌﾟﾗｽﾁｯｸﾊﾞﾝﾄﾞ	BAND	1			
S01	5313 9908 000	ﾌﾞﾚｰｷﾍﾟﾀﾞﾙｾｯﾄ	PEDAL set	1			