5313　140A　ガードクミタテ　（オプション）　GUARD　ATTACHMENT　（OPTION）

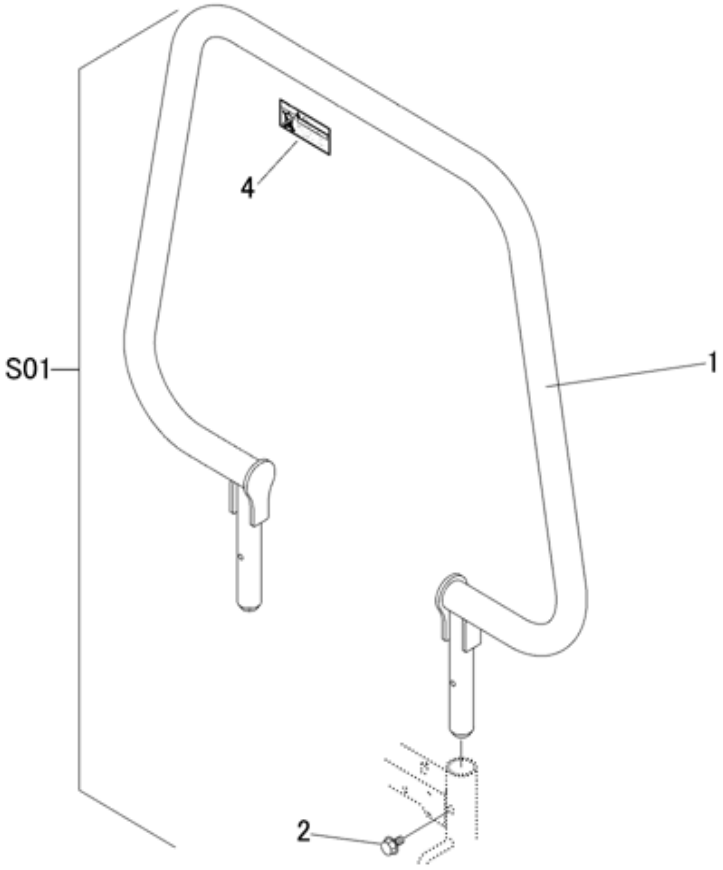

見出 NO.	部品番号 PART NO.	部品名称	PART NAME	個数 Q'ty	型　寸 DESCRIPTION	適 用 号 機 FROM ～ UP TO SERIAL NO.	備　考 REMARKS
S01	5313 140A 000	ｶﾞｰﾄﾞｸﾐﾀﾃ	EQUIPMENT	1			
1	5313 1401 000	ｶﾞｰﾄﾞ	GUARD	1			
2	K710 0110 020	Fﾎﾞﾙﾄ	BOLT	2	M10×20(7T)		
4	5313 5024 000	ﾏｰｸ	MARK	1			