５３１３　４０１４　５００　リンク（0刈り用　オプション）　ＬＩＮＫ（ＯＰＴＩＯＮ）

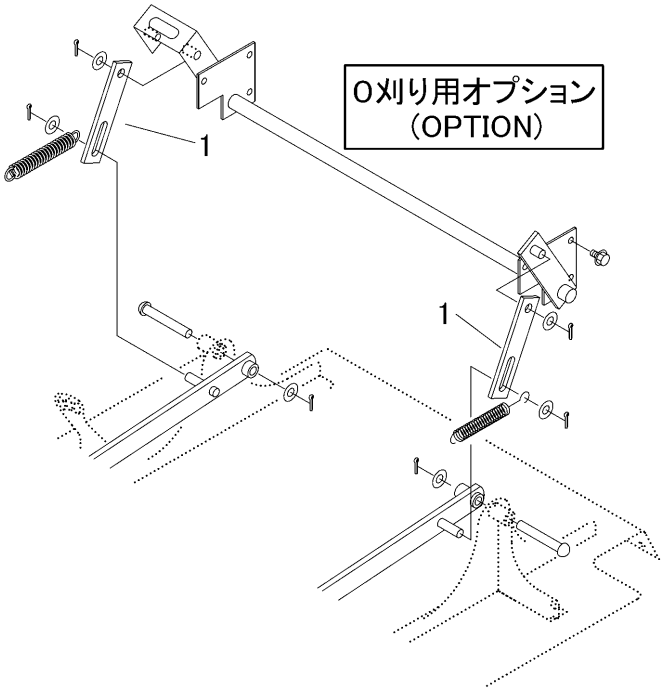

見出 NO.	部品番号 PART NO.	部品名称	PART NAME	個数 Q'ty	型　寸 DESCRIPTION	適用号機 FROM ～ UP TO SERIAL NO.	備　考 REMARKS
1	5313 4014 500	ﾌﾟﾚｰﾄ	PLATE	2			