５３１４　０１０Ａ　エンジンコントロールクミタテ　ＥＮＧＩＮＥ　ＣＯＮＴＯＲＯＬ　ＥＱＵＩＰＭＥＮＴ

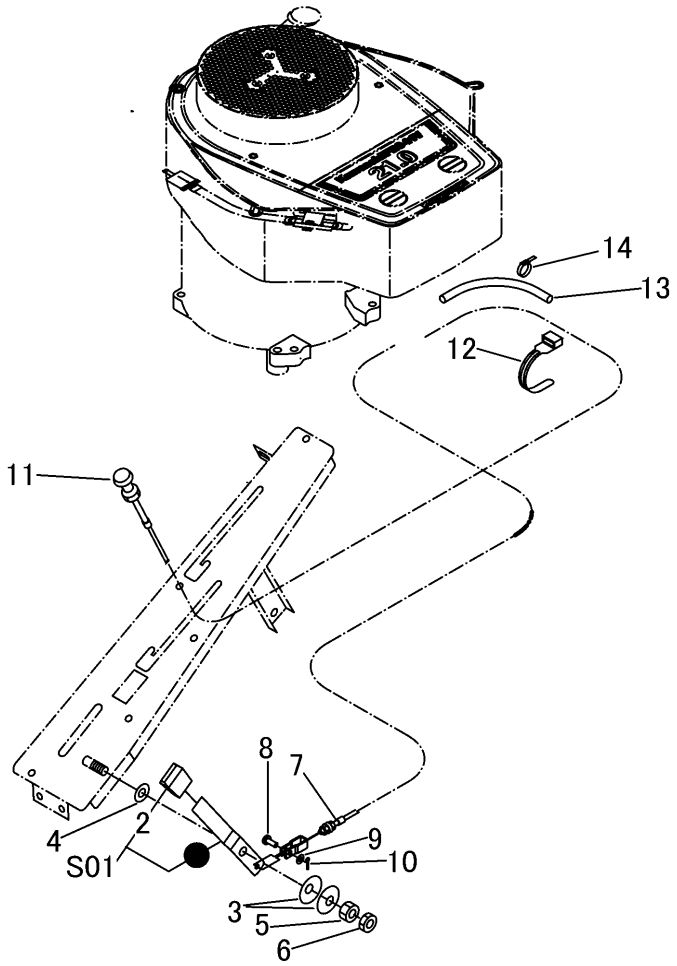

見出 NO.	部品番号 PART NO.	部品名称	PART NAME	個数 Q'ty	型　寸 DESCRIPTION	適用号機 FROM ～ UP TO SERIAL NO.	備　考 REMARKS
2	3533 1165 000	ｸﾞﾘｯﾌﾟ	GRIP	1			
3	5313 0103 000	ｻﾗﾊﾞﾈ	SPRING	2			
4	0350 0151 226	PW	WASHER	1	12×26×2.3		
5	A301 0112 001	ﾅｯﾄ	NUT	1	M12		
6	A301 0112 003	ﾅｯﾄ	NUT	1	M12(3種)		
7	5310 0102 000	ﾜｲﾔｰ	WIRE	1			ｱｸｾﾙ
8	0562 0106 016	ﾋﾗｱﾀﾏﾋﾟﾝ	PIN	1	φ6×16		
9	0350 0130 613	PW	WASHER	1	6×13×1.0		
10	0520 0120 012	ﾜﾘﾋﾟﾝ	PIN SPLIT	1	2.0×12		
11	5310 0105 000	ﾜｲﾔｰ	WIRE	1			ﾁｮｰｸ
12	3513 3131 000	ﾌﾟﾗｽﾁｯｸﾊﾞﾝﾄﾞ	BAND	1			
13	5310 0107 000	ｲﾝｼｭﾚｰﾀ	INSULATOR	1			
14	5310 2437 000	ﾒﾀﾙﾀｲ	BAND	4			
S01	5310 9915 000	ﾌﾟﾚｰﾄｾｯﾄ	PLATE　set	1			