5309 240A ﾄﾞｳﾘｮｸﾃﾞﾝﾀﾂ POWER LINE

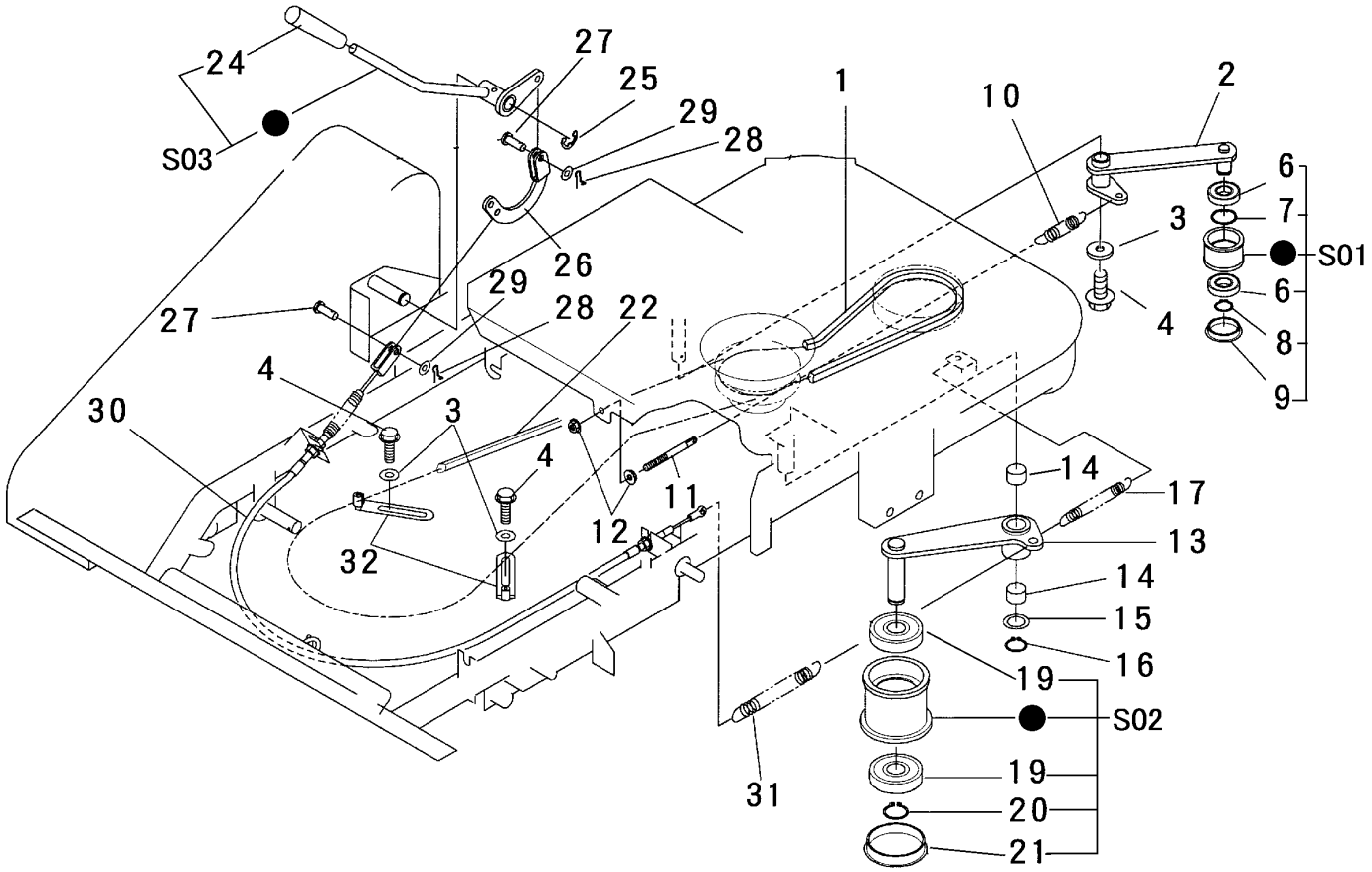

見出	部品番号	部品名称		個数	型　寸	適 用 号 機	備　考
NO.	PART NO.		PART NAME	Q'ty	DESCRIPTION	FROM ～ UP TO SERIAL NO	REMARKS
1	0852 1300 033	Vﾍﾞﾙﾄ	V-BELT	1	SB33		走行用
2	5306 2401 000	ﾃﾝｼｮﾝｱｰﾑ	ARM	1			
3	0350 0140 822	PW	WASHER,PLAIN	3	8×22×1.6		
4	K110 0108 016	Fﾎﾞﾙﾄ	BOLT	3	M8×16		
6	0750 0560 034	ﾍﾞｱﾘﾝｸﾞ	BEARING	2	6003DDU		
7	0741 0003 500	Cﾘﾝｸﾞ	RING,SNAP	1	H35		
8	0740 0001 700	Cﾘﾝｸﾞ	RING,SNAP	1	S17		
9	0834 0035 070	ｼｰﾙｷｬｯﾌﾟ	CAP	1	SC 35-7		
10	3513 3127 000	ｽﾌﾟﾘﾝｸﾞ	SPRING	1	#157		
11	3606 2015 000	ﾊﾘﾎﾞﾙﾄ	BOLT	1	φ8×90		
12	F301 0108 000	Fﾅｯﾄ	NUT	2	M8		
13	5306 2406 000	ﾃﾝｼｮﾝｱｰﾑ	ARM	1			
14	0796 0202 315	DUﾌﾞｯｼｭ	BUSHING	2	20×23×15		
15	7301 2006 000	ｼﾑA	SHIM	1			
16	0740 0002 000	Cﾘﾝｸﾞ	RING,SNAP	1	S20		
17	5201 3209 000	ｽﾌﾟﾘﾝｸﾞ	SPRING	1	#45		
19	0750 0562 044	ﾍﾞｱﾘﾝｸﾞ	BEARING	2	6204DDU		
20	0740 0002 000	Cﾘﾝｸﾞ	RING,SNAP	1	S20		
21	3513 2107 000	ﾒｸﾗﾌﾞﾀ	CAP	1	SC47×7A		
22	0852 1500 069	Vﾍﾞﾙﾄ	V-BELT	1	LB69 W800		カリハ用
24	0691 0012 251	ｸﾞﾘｯﾌﾟ	GRIP	1	赤		
25	0742 0101 200	Eﾘﾝｸﾞ	RING,SNAP	1	φ12用		

5309 240A ﾄﾞｳﾘｮｸﾃﾞﾝﾀﾂ POWER LINE

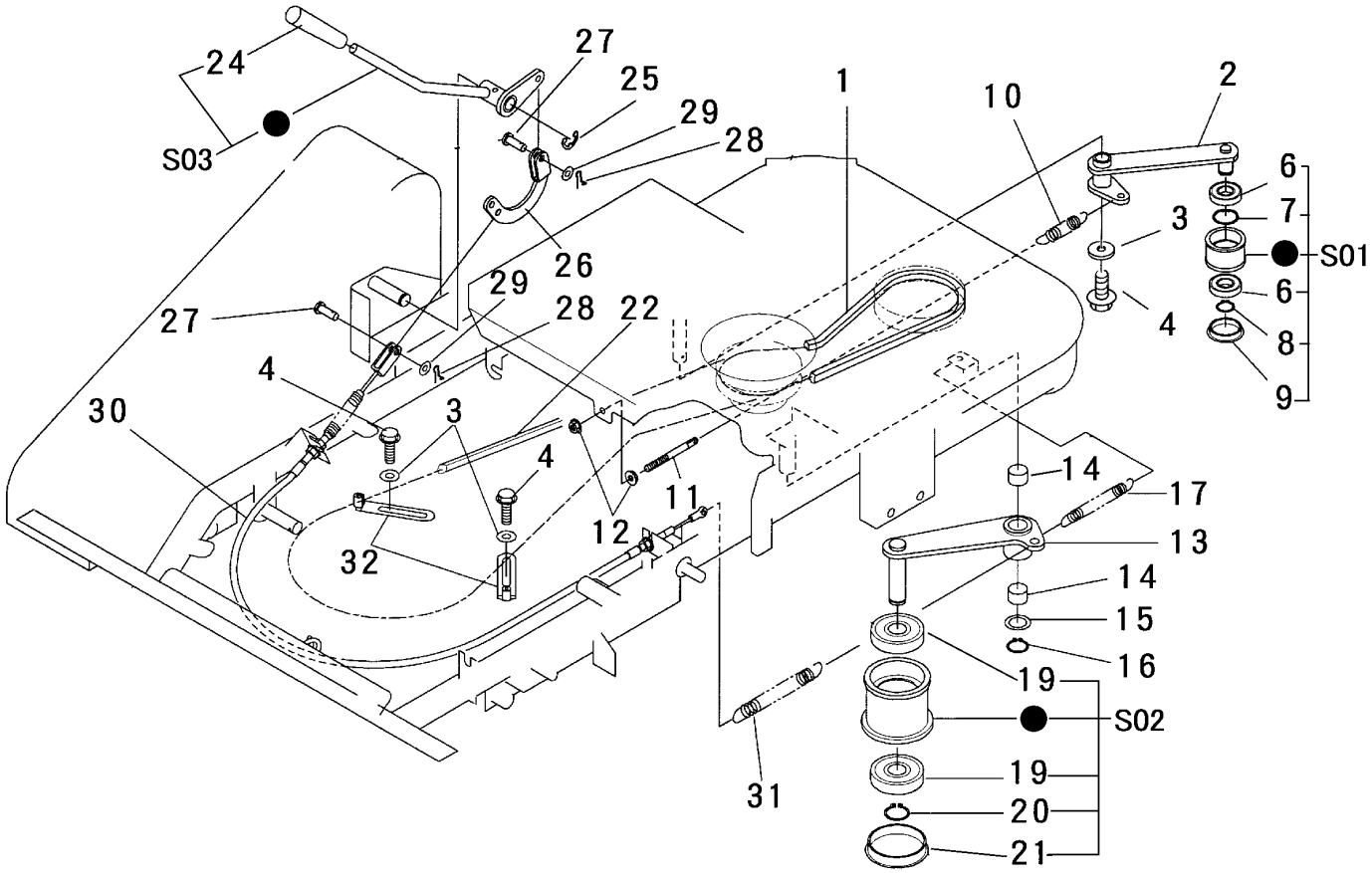

見出	部品番号	部品名称		個数	型　寸	適 用 号 機	備　考
NO.	PART NO.		PART NAME	Q'ty	DESCRIPTION	FROM ～ UP TO SERIAL NO.	REMARKS
26	5306 2421 000	ｱｰﾑ	ARM	1			
27	0562 0108 022	ﾋﾗｱﾀﾏﾋﾟﾝ	PIN,CLEVIS	2	φ8×22		
28	0523 0108 000	ｽﾅｯﾌﾟﾋﾟﾝ	PIN,SNAP	2	φ8用		
29	0350 0140 818	PW	WASHER,PLAIN	2	8×18×1.6		
30	5306 2431 000	ﾜｲﾔｰ	WIRE	1			
31	5306 2415 000	ｽﾌﾟﾘﾝｸﾞ	SPRING	1			
32	3508 0004 000	ﾍﾞﾙﾄｽﾄｯﾊﾟC	STOPPER	2			
S01	5305 9902 000	ﾌﾟｰﾘｾｯﾄ	PULLEY set	1			
S02	5305 9903 000	ﾌﾟｰﾘｾｯﾄ	PULLEY set	1			
S03	5306 9904 000	ﾚﾊﾞｰｾｯﾄ	LEVER set	1			