5319 010A　ｴﾝｼﾞﾝｺﾝﾄﾛｰﾙ ENGINE CONTROL

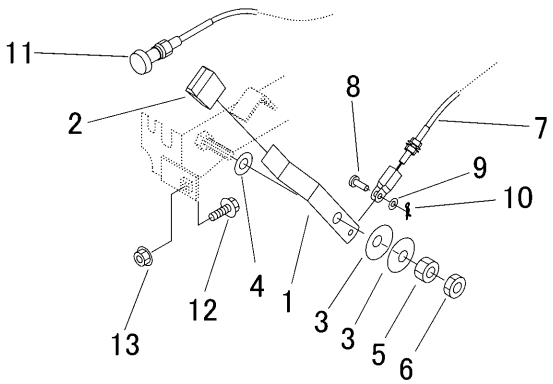

見出 NO.	部品番号 PART NO.	部品名称	PART NAME	個数 Q'ty	型　寸 DESCRIPTION	互換性 R/P	適用号機 FROM ～ UP TO SERIAL NO.	備考 REMARKS
1	5306 0101 000	ﾌﾟﾚｰﾄ	PLATE	1				
2	3533 1165 000	ｸﾞﾘｯﾌﾟ	GRIP	1				
3	5313 0103 000	ｻﾗﾊﾞﾈ	SPRING	2				
4	0350 0151 226	PW	WASHER	1	10×26×2.3			
5	A301 0112 001	ﾅｯﾄ	NUT	1	M12			
6	A301 0112 003	ﾅｯﾄ	NUT	1	M12(3種)			
7	5318 0105 000	ﾜｲﾔｰ	WIRE	1				
8	0562 0106 017	ﾋﾗｱﾀﾏﾋﾟﾝ	PIN	1	Φ6×17			
9	0350 0130 613	PW	WASHER	1	6×13×1.0			
10	0523 0106 000	ｽﾅｯﾌﾟﾋﾟﾝ	PIN SNAP	1	6			
11	5319 0106 000	ﾜｲﾔｰ	WIRE	1				
12	K710 0108 025	Fﾎﾞﾙﾄ	BOLT	1	M8×25(7T)			
13	A301 0108 003	ﾅｯﾄ	NUT	1	M8			