5319 030A　ﾀﾝｸ　TANK

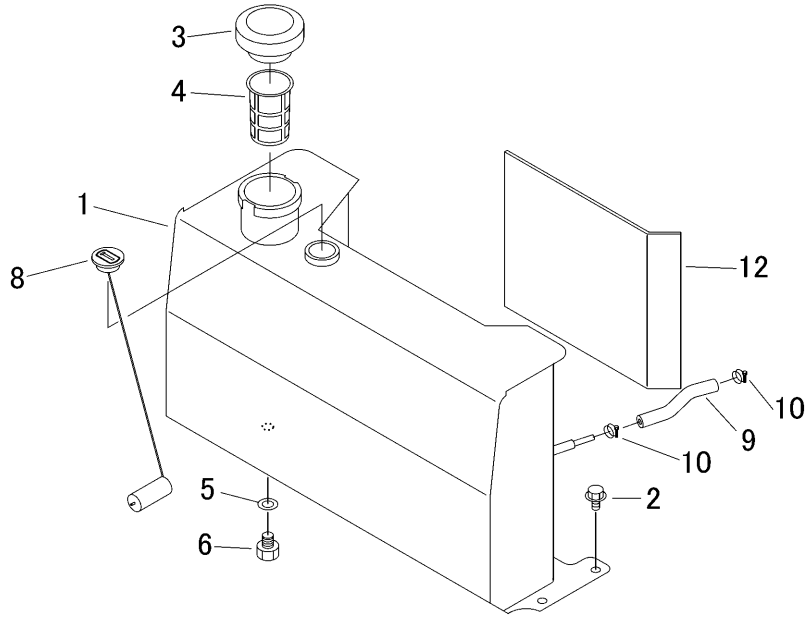

見出 NO.	部品番号 PART NO.	部品名称	PART NAME	個数 Q'ty	型　寸 DESCRIPTION	互換性 R/P	適用号機 FROM ～ UP TO SERIAL NO.	備考 REMARKS
1	5319 0301 000	ﾀﾝｸ	TANK	1				
2	K110 0108 016	Fﾎﾞﾙﾄ	BOLT	4	M8×16(4T)			
3	5310 0341 000	ｷｬｯﾌﾟ	CAP	1				
4	5310 0343 000	ﾌｨﾙﾀｰ	FILTER	1				
5	0833 0001 200	ｼｰﾙﾜﾂｼﾔ	WASHER	1	M12用			
6	7305 1011 000	ﾌﾟﾗｸﾞ	PLUG	1	M12P=1.25			
8	5319 0312 000	ﾌｭｰｴﾙｹﾞｰｼﾞ	FUEL GAUGE	1				
9	5319 0313 000	ﾎｰｽ	HOSE	1				
10	0050 1100 130	ﾎｰｽﾊﾞﾝﾄﾞ	BAND	2				
12	5310 0355 000	ｲﾝｼｭﾚｰﾀ	INSULATOR	1				