５３２１　１３０Ａ　バンパー　ＢＵＭＰＥＲ

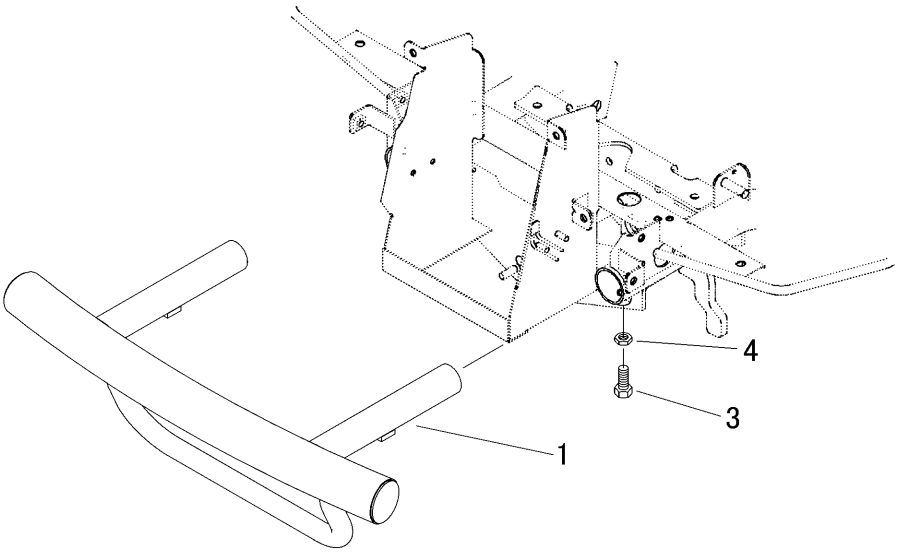

見出 NO.	部品番号 PART NO.	部品名称	PART NAME	個数 Q'ty	型　寸 DESCRIPTION	互換性 R/P	適用号機 FROM ～ UP TO SERIAL NO.	備　考 REMARKS
1	5321 1301 000	ﾊﾞﾝﾊﾟ	BAMPER	1				
3	A050 0110 025	ﾎﾞﾙﾄ	BOLT	2	M10×25(7T)			
4	A301 0110 003	ﾅｯﾄ	NUT	2	M10			