５３２１　１００Ａ　フレーム　ＦＲＡＭＥ

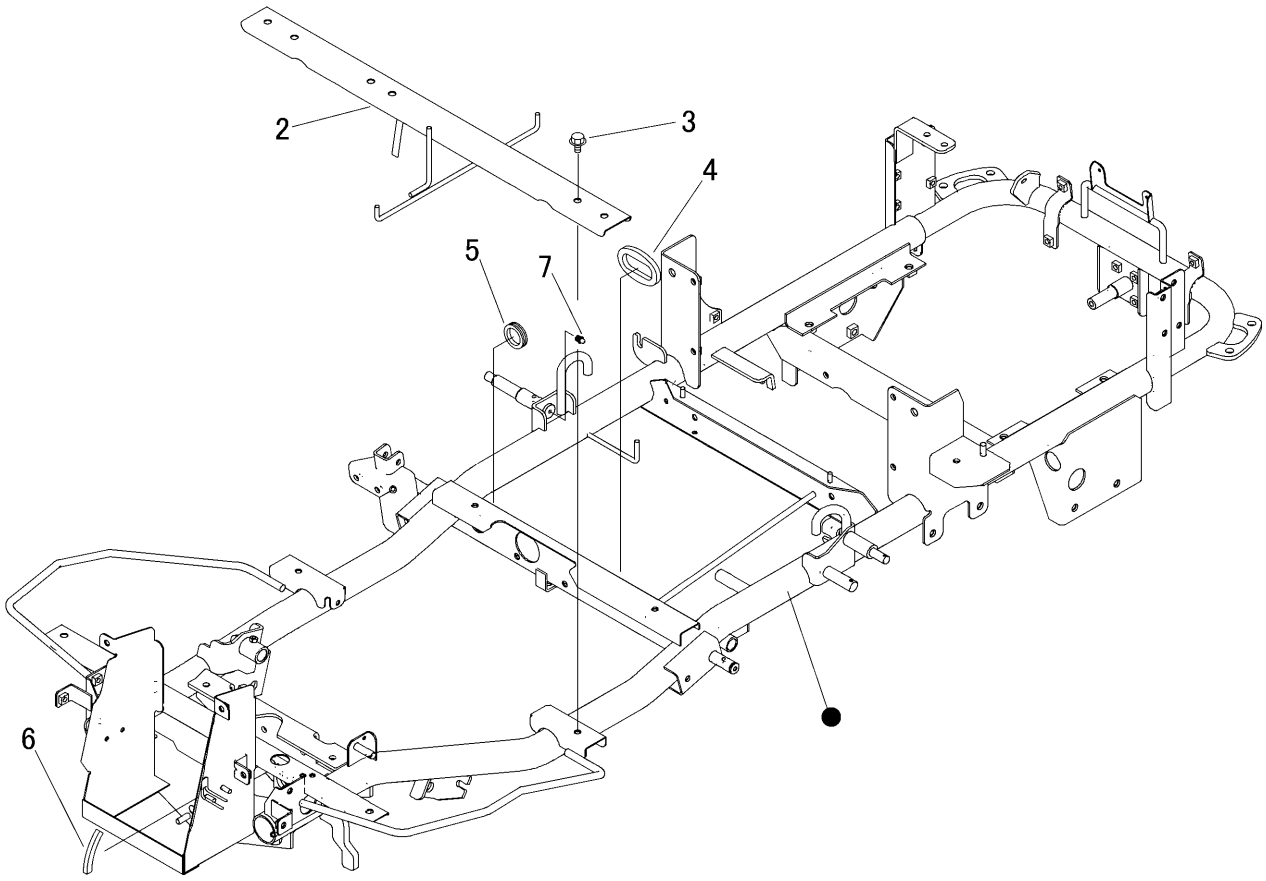

見出 NO.	部品番号 PART NO.	部品名称	PART NAME	個数 Q'ty	型　寸 DESCRIPTION	互換性 R/P	適用号機 FROM ～ UP TO SERIAL NO.	備　考 REMARKS
2	5321 1061 001	ﾌﾞﾗｹｯﾄ	BRACKET	1				
3	K110 0108 016	Fﾎﾞﾙﾄ	BOLT	2	M8×16(4T)			
4	3611 1171 000	ﾎｺﾞｺﾞﾑ	GROMMET	1				
5	0040 1303 000	ｸﾞﾛﾒｯﾄ	GROMMET	1				
6	5313 0321 000	ﾄﾘﾑ	TRIM	1				
7	A650 0100 600	ｸﾞﾘｰｽﾆｯﾌﾟﾙ	NIPPLE GREASE	2	A-M6			