５３２１　１２５Ａ　リアカバー　ＲＥＡＲ　ＣＯＶＥＲ

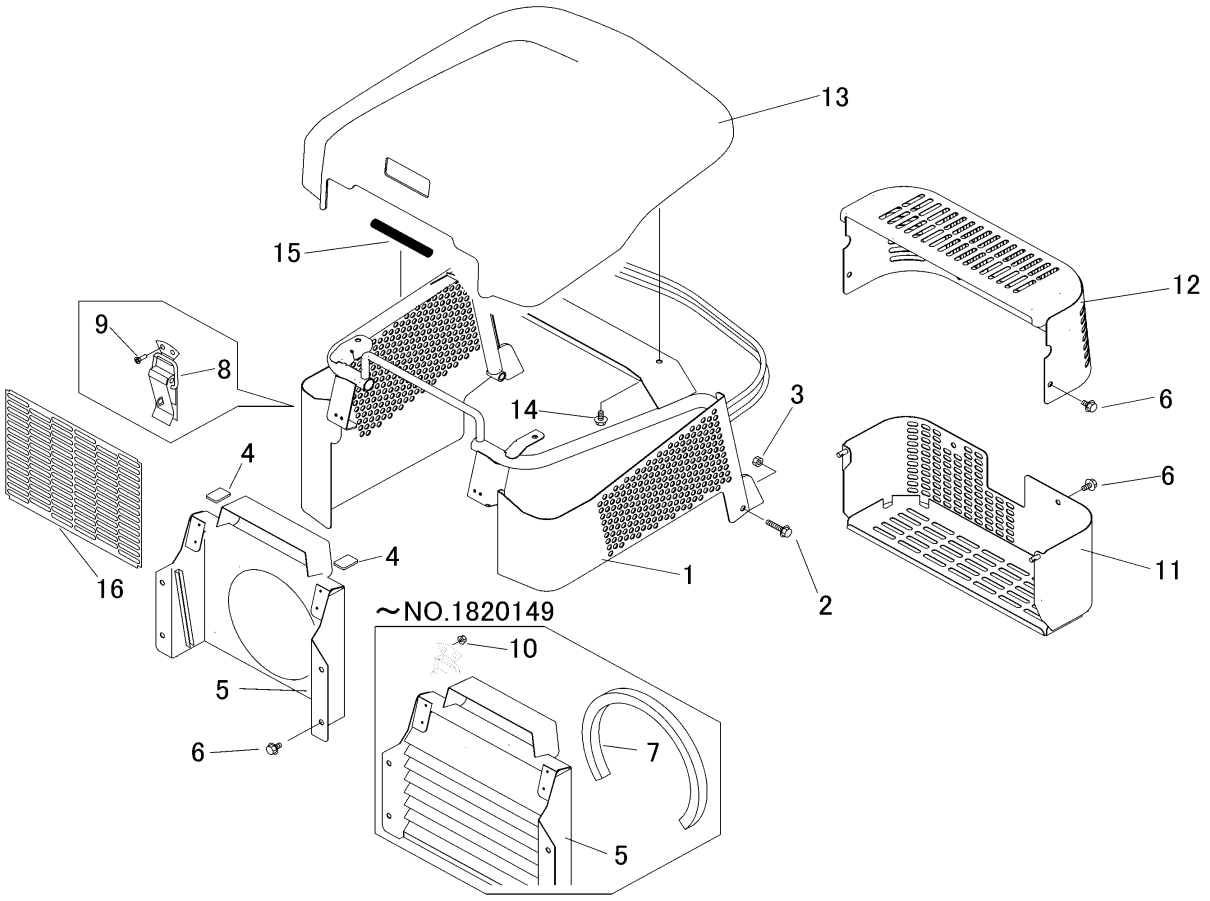

見出 NO.	部品番号 PART NO.	部品名称	PART NAME	個数 Q'ty	型　寸 DESCRIPTION	互換性 R/P	適用号機 FROM ～ UP TO SERIAL NO.	備　考 REMARKS
1	5321 1251 000	ｶﾊﾞｰ	COVER	1			～NO.1820149	
1	5321 1251 001	ｶﾊﾞｰ	COVER	1		D	NO.1820150～	
2	K814 0108 045	Fﾎﾞﾙﾄ	BOLT	2	M8×45(8T)		～NO.1820149	
2	K710 0108 020	Fﾎﾞﾙﾄ	BOLT	2	M8×20(8T)	D	NO.1820150～	
3	A301 0108 003	ﾅｯﾄ	NUT	2	M8			
4	5321 1259 500	ｺﾞﾑｲﾀ	RUBBER	2				
5	5321 1261 000	ｶﾊﾞｰ	COVER	1			～NO.1820149	
5	5321 1261 001	ｶﾊﾞｰ	COVER	1		D	NO.1820150～	
6	K110 0908 016	Fﾎﾞﾙﾄ	BOLT	10	M8×16			
7	5321 1268 000	ｲﾝｼｭﾚｰﾀ	INSULATOR	1		D	～NO.1820149	
8	3659 1361 000	ﾊﾟﾁﾝｼﾞｮｳ	LOCK	2				
9	A222 0103 010	ｻﾗｺﾈｼﾞ	SCREW	8	M3×10		～NO.1820149	
9	A222 0103 010	ｻﾗｺﾈｼﾞ	SCREW	4	M3×10	D	NO.1820150～	
10	F300 0103 001	Fﾅｯﾄ	NUT	8	M3	D	～NO.1820149	
11	5321 1271 000	ｶﾊﾞｰ	COVER	1			～NO.1820149	
11	5321 1271 001	ｶﾊﾞｰ	COVER	1		D	NO.1820150～	
12	5321 1274 000	ｶﾊﾞｰ	COVER	1				
13	5321 1278 001	ｶﾊﾞｰ	COVER	1				
14	K700 0106 012	Fﾎﾞﾙﾄ	BOLT	4	M6×12(7T)			
15	3718 3188 000	ｺﾙｹﾞｰﾄﾁｭｰﾌﾞ	TUBE	1				
16	5321 1264 001	ﾌﾟﾚｰﾄ	PLATE	1		D	NO.1820150～	