５３２１　１３０Ａ　バンパー　ＢＵＭＰＥＲ

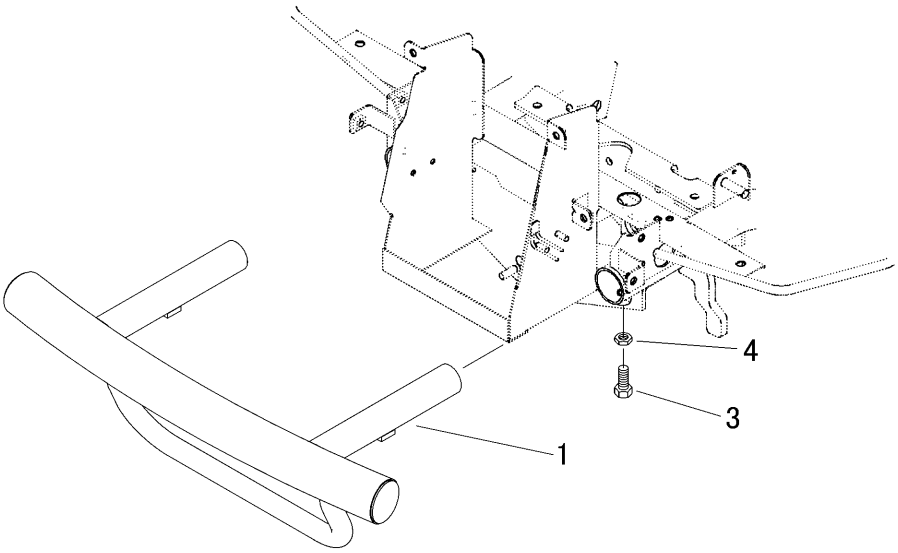


| 見出<br>NO. | 部品番号<br>PART NO. | 部品名称 | PART NAME | 個数<br>Q'ty | 型　寸<br>DESCRIPTION | 互換性<br>R/P | 適用号機<br>FROM ～ UP TO SERIAL NO. | 備　考<br>REMARKS |
|---|---|---|---|---|---|---|---|---|
| 1 | 5321 1301 000 | ﾊﾞﾝﾊﾟ | BAMPER | 1 | | | | |
| | | | | | | | | |
| 3 | A050 0110 025 | ﾎﾞﾙﾄ | BOLT | 2 | M10×25(7T) | | | |
| 4 | A301 0110 003 | ﾅｯﾄ | NUT | 2 | M10 | | | |