５３２１　２３５Ａ　ドウリョクデンタツ　（ソウコウ）　ＰＯＷＥＲ　ＬＩＮＥ　（ DRIVE ）

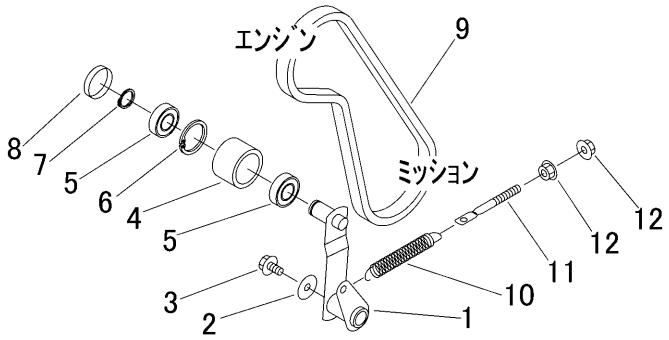

見出 NO.	部品番号 PART NO.	部品名称	PART NAME	個数 Q'ty	型　寸 DESCRIPTION	互換性 R/P	適用号機 FROM ～ UP TO SERIAL NO.	備　考 REMARKS
1	5321 2351 000	ﾃﾝｼｮﾝｱｰﾑ	TENSION ARM	1				
2	0350 0160 828	PW	WASHER	1	8×28×3.0			
3	K110 0108 016	Fﾎﾞﾙﾄ	BOLT	1	M8×16(4T)			
4	5321 2353 000	ﾌﾟｰﾘ	PULLEY	1				
5	0750 0560 034	ﾍﾞｱﾘﾝｸﾞ	BEARING	2	6003DDU			
6	0741 0003 500	Cﾘﾝｸﾞ	RING	1	H35			
7	0740 0001 700	Cﾘﾝｸﾞ	RING	1	S17			
8	0834 0035 070	ｼｰﾙｷｬｯﾌﾟ	CAP	1	35×7			
9	0852 1300 032	Vﾍﾞﾙﾄ	VBELT	1	SB32			
10	3407 3211 000	ｽﾌﾟﾘﾝｸﾞ	SPRING	1	#6			
11	3606 2015 000	ﾃﾝｼｮﾝﾊﾘﾛｯﾄﾞ	BOLT	1				
12	F301 0108 000	Fﾅｯﾄ	NUT	2	M8			