５３２９　０２５Ａ　ハーネス　ＨＡＲＮＥＳＳ

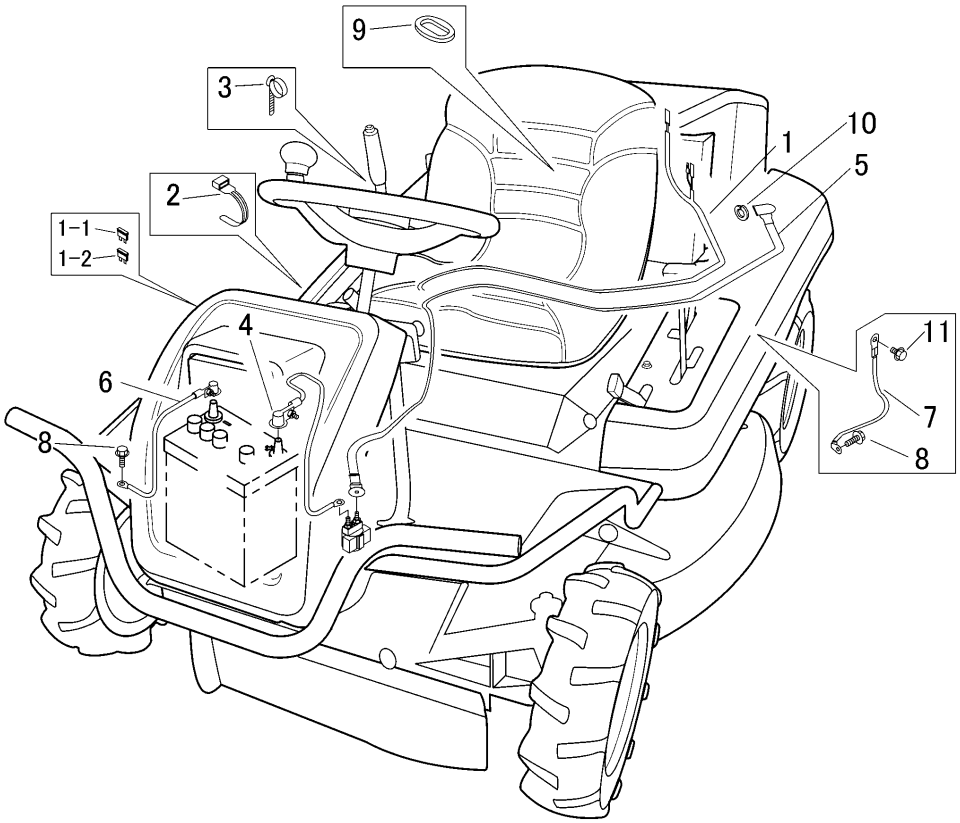

見出 NO.	部品番号 PART NO.	部品名称	PART NAME	個数 Q'ty	型　寸 DESCRIPTION	互換性 R/P	適用号機 FROM ～ UP TO SERIAL NO.	備　考 REMARKS
1	5329 0251 000	ﾊｰﾈｽ(ﾒｲﾝ)	HARNESS	1				1-1,1-2を含む
1-1	0980 1001 502	ﾋｭｰｽﾞ	FUSE	1	15A(青)			
1-2	0980 1002 002	ﾋｭｰｽﾞ	FUSE	1	20A(黄)			
2	3513 3131 000	ﾌﾟﾗｽﾁｯｸﾊﾞﾝﾄﾞ	BAND	7	黒色			
3	3712 0315 000	ｸﾘｯﾌﾟ	CLIP	2				
4	0980 7200 404	ﾌﾟﾗｽｺｰﾄﾞ	CODE	1	20-L400			＋ ～ ｽｲｯﾁ
5	0980 7202 103	ﾌﾟﾗｽｺｰﾄﾞ	CODE	1	20-L2100			ｽｲｯﾁ ～ E/g
6	3643 0217 000	ﾏｲﾅｽｺｰﾄﾞ	CODE	1				
7	3415 0055 000	ﾘｰﾄﾞｾﾝ	WIRE	1				
8	3522 0238 100	ﾀｯﾌﾟﾀｲﾄ	TAPTIGHT	2				
9	3611 1171 000	ﾎｺﾞｺﾞﾑ	GROMMET	1				
10	A360 0100 602	SW	S-WASHER	1	6			
11	K110 0108 016	Fﾎﾞﾙﾄ	BOLT	1	M8×16			