５３２９　１１０Ａ　バンパー　ＢＵＭＰＥＲ

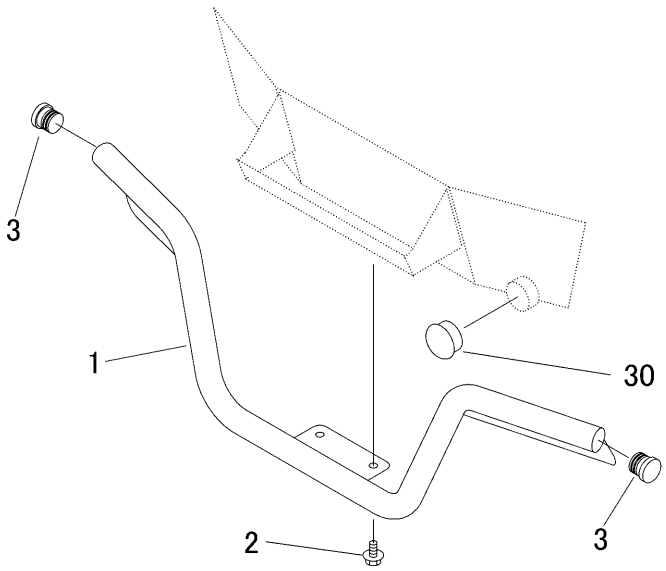

見出 NO.	部品番号 PART NO.	部品名称	PART NAME	個数 Q'ty	型　寸 DESCRIPTION	互換性 R/P	適用号機 FROM ～ UP TO SERIAL NO.	備　考 REMARKS
1	5329 1111 000	ﾊﾞﾝﾊﾟ	BAMPER	1				
2	K110 0108 016	Fﾎﾞﾙﾄ	BOLT	4	M8×16			
3	5116 1421 000	ｷｬｯﾌﾟ	CAP	2				
30	3678 3541 000	ｷｬｯﾌﾟ	CAP	2				