5331 820A シャフト 1 First Shaft

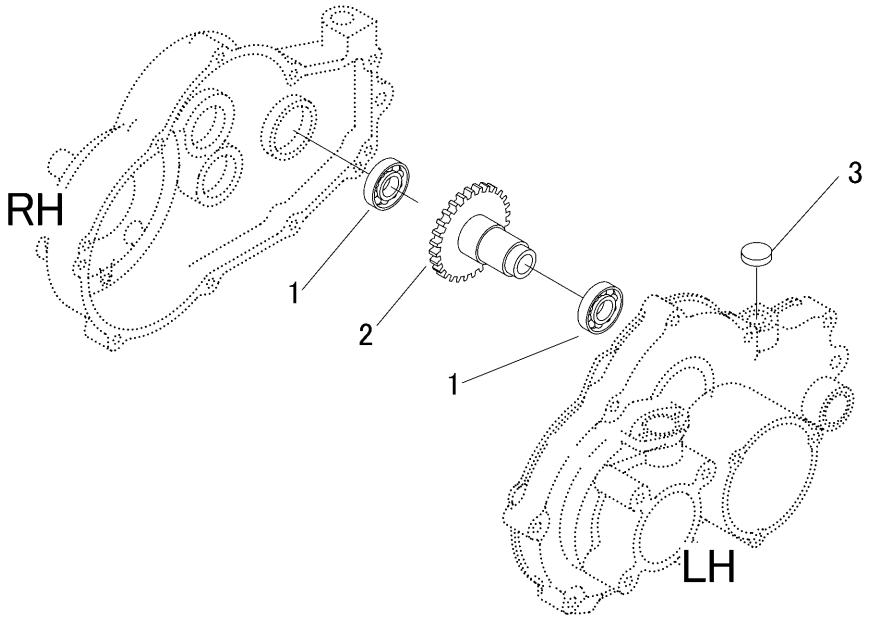

見出 NO.	部品番号 PART NO.	部品名称	PART NAME	個数 Q'ty	型　寸 DESCRIPTION	互換性 R/P	適用号機 FROM ～ UP TO SERIAL NO.	備　考 REMARKS
1	0750 0060 050	ﾍﾞｱﾘﾝｸﾞ	BEARING	2	6005			
2	5331 8201 000	ｷﾞﾔ 28	GEAR 28	1				
3	0834 0024 080	ｼｰﾙｷｬｯﾌﾟ	CAP	1	24X8			