7206 220A シャフト 3 Third Shaft

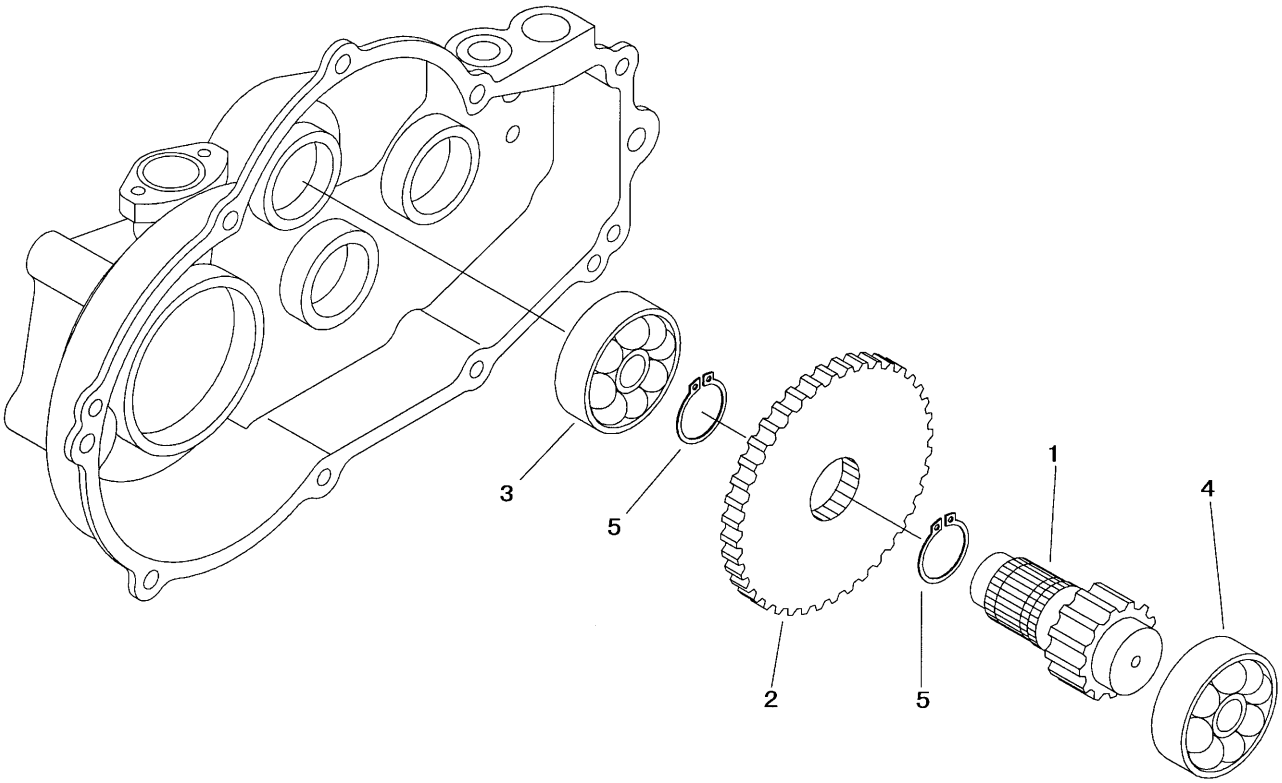

見出 NO.	部品番号 PART NO.	部品名称	PART NAME	個数 Q'ty	型　寸 DESCRIPTION	互換性 R/P	適用号機 FROM ～ UP TO SERIAL NO.	備　考 REMARKS
1	7206 2201 000	ｷﾞﾔ13	GEAR13	1				
2	7201 2504 000	ｻｰﾄﾞｼｬﾌﾄｷﾞﾔ	GEAR	1				
3	0750 0060 050	ﾍﾞｱﾘﾝｸﾞ	BEARING	1	6005			
4	0750 0060 040	ﾍﾞｱﾘﾝｸﾞ	BEARING	1	6004			
5	0740 0003 000	Cﾘﾝｸﾞ	RING	2	S30			