５３３２　６００Ａ　オプション　Ｏｐｔｉｏｎ　选项组装

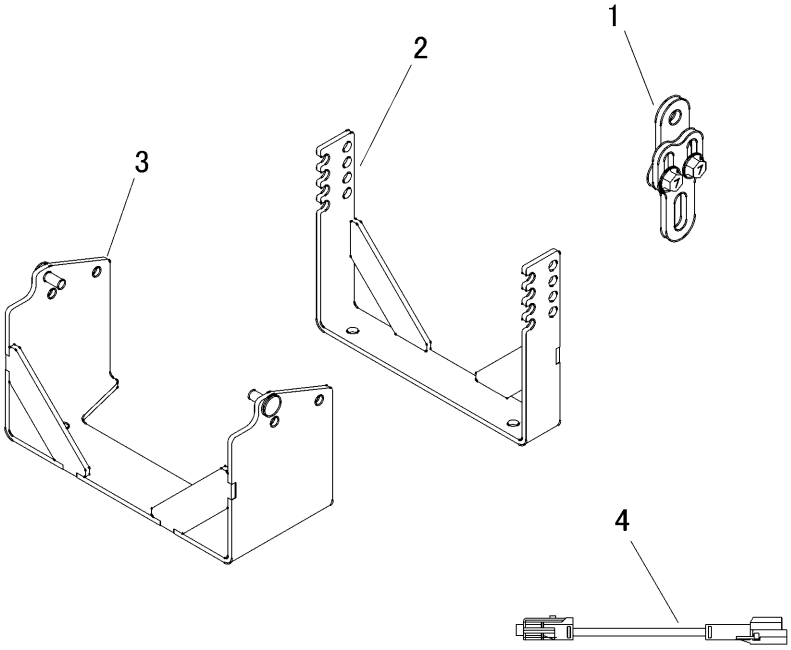

見出 图片号码 NO.	部品番号 零件号码 PART NO.	部品名称	PART NAME	零件名称	個数 数量 Q'ty	型　寸 尺　寸 DESCRIPTION	互換性 R/P	適用号機 适用机型 FROM ～ UP TO SERIAL NO.	備　考 备注 REMARKS
1	5321 4091 000	ﾘﾝｸｱｼﾞｬｽﾀｰCOMP	LINK	连接	1				
2	5332 3521 000	ﾌﾞﾗｹｯﾄ	BRACKET	支架	1				
3	5332 3522 000	ﾌﾞﾗｹｯﾄ	BRACKET	支架	1				
4	5332 0211 000	ﾊｰﾈｽ	HARNESS	铺线	1				