５３３２　４３０Ａ　カリハブレーキ　Ｃｕｔｔｉｎｇ　Ｂｒａｋｅ　刀具闸组装

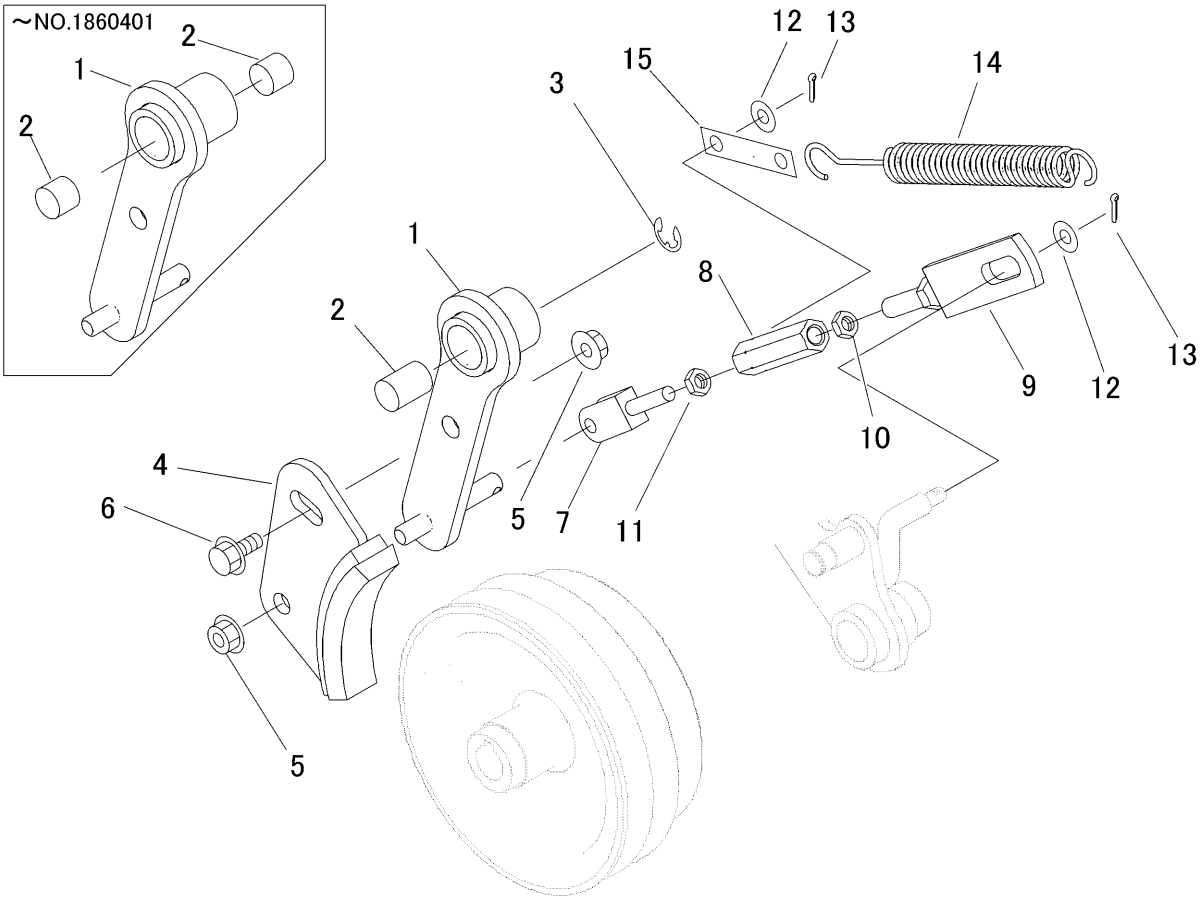

見出 图片号码 NO.	部品番号 零件号码 PART NO.	部品名称	PART NAME	零件名称	個数 数量 Q'ty	型　寸 尺　寸 DESCRIPTION	互換性 R/P	適用号機 适用机型 FROM ～ UP TO SERIAL NO.	備　考 备　注 REMARKS
1	5332 4301 000	ﾘﾝｸ	LINK	连接	1			～NO.1860401	
1	5332 4301 001	ﾘﾝｸ	LINK	连接	1		D	NO.1860402～	
2	0796 0161 815	DUﾌﾞｯｼｭ	BUSH	衬套	2	16×18×15		～NO.1860401	
2	0796 0161 825	DUﾌﾞｯｼｭ	BUSH	衬套	1	16×18×25	D	NO.1860402～	
3	0742 0101 200	Eﾘﾝｸﾞ	RING	E环	1	20			
4	5310 4301 000	ｶﾘﾊﾌﾞﾚｰｷ	BRAKE	刹车	1				
5	F301 0108 000	Fﾅｯﾄ	NUT	螺母	2	M8			
6	K710 0108 020	Fﾎﾞﾙﾄ	BOLT	螺栓	1	M8×20(7T)			
7	3646 4845 000	ﾛｯﾄﾞ	BOLT	螺栓	1				
8	3208 3410 000	ﾀｰﾝﾊﾞｯｸﾙ	TURNBUCKLE	回转扣	1	M8×50			
9	5332 4308 000	ﾎﾞﾙﾄ	BOLT	螺栓	1				
10	A301 0108 003	ﾅｯﾄ	NUT	螺母	1	M8			
11	A301 2108 003	ﾅｯﾄ	NUT	螺母	1	M8左			
12	0350 0140 818	PW	WASHER	垫套	2	8×18×1.6			
13	0520 0125 016	ﾜﾘﾋﾟﾝ	PIN SPLIT	开销	2	2.5×16			
14	3205 2004 000	ｽﾌﾟﾘﾝｸﾞ	SPRING	弹簧	1				
15	5332 4311 000	ﾌﾟﾚｰﾄ	PLATE	铁板	1				