５３３３　３００Ａ　ステアリング　Ｓｔｅｅｒｉｎｇ　转向系统组装

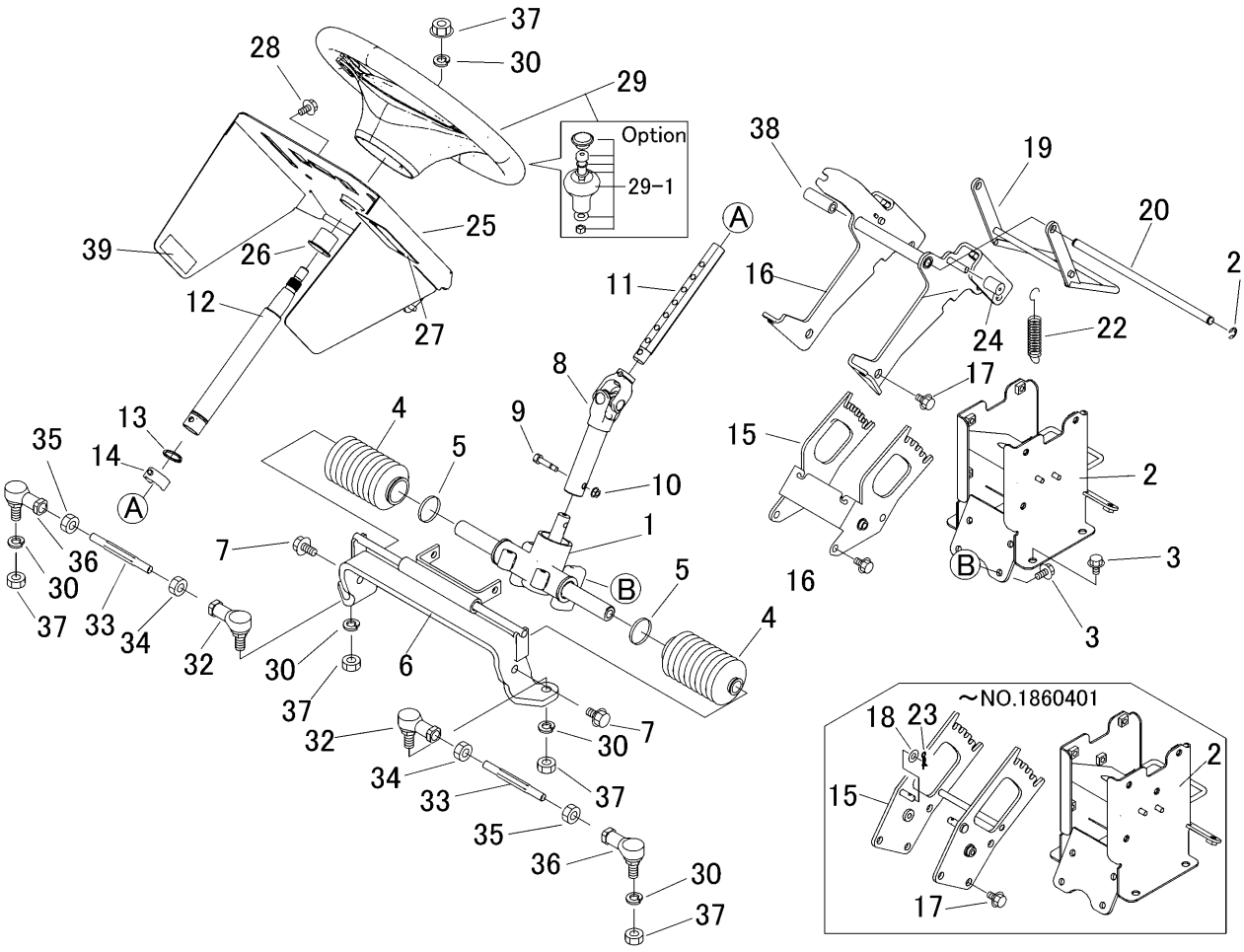

見出 图片号码 NO.	部品番号 零件号码 PART NO.	部品名称	PART NAME	零件名称	個数 数量 Q'ty	型　寸 尺　寸 DESCRIPTION	互換性 R/P	適用号機 适用机型 FROM ～ UP TO SERIAL NO.	備　考 备　注 REMARKS
1	5332 3001 000	ｽﾃｱﾘﾝｸﾞAssy	STEERING	转向总装	1				
2	5332 3004 000	ｺﾗﾑ	COLUMN	支架	1			～NO.1860401	
2	5332 3004 001	ｺﾗﾑ	COLUMN	支架	1		D	NO.1860402～	
3	K710 0108 020	Fﾎﾞﾙﾄ	BOLT	螺栓	6	M8×20(7T)			
4	5319 3002 000	ﾗｯｸﾌﾞｰﾂ	BOOTS	保护套	2				
5	5319 3003 000	ﾒﾀﾙﾀｲ	BAND	软管夹箍	2				
6	5332 3006 000	ﾌﾞﾗｹｯﾄ	BRACKET	支架	1				
7	K712 0110 025	Fﾎﾞﾙﾄ	BOLT	螺栓	2	M10×25(7T)			
8	5332 3007 000	ｼﾞｮｲﾝﾄ	JOINT	结合	1				
9	4105 3013 000	ﾎﾞﾙﾄ	BOLT	螺栓	2				
10	A350 0106 002	Uﾅｯﾄ	NUT	螺母	2				
11	5332 3013 000	ｼｬﾌﾄ	SHAFT	轴	1				
12	5332 3014 000	ｺﾗﾑｼｬﾌﾄ	SHAFT	轴	1				
13	0740 0102 500	Cﾘﾝｸﾞ	RING	Ｃ环	1	S25			
14	5332 3011 000	ﾋﾟﾝ	PIN	销	1				
15	5332 3012 000	ｻﾎﾟｰﾄ	SUPPORT	支架	1			～NO.1860401	3 Hole
15	5332 3012 000	ｻﾎﾟｰﾄ	SUPPORT	支架	1		D	NO.1860402～	2 Hole
16	5332 3008 000	ｻﾎﾟｰﾄ	SUPPORT	支架	1				
17	K110 0108 016	Fﾎﾞﾙﾄ	BOLT	螺栓	12	M8×16(4T)		～NO.1860401	
17	K110 0108 016	Fﾎﾞﾙﾄ	BOLT	螺栓	10	M8×16(4T)	D	NO.1860402～	
18	0350 0140 818	PW	WASHER	垫套	4	8×18×1.6	D	～NO.1860401	
19	5332 3009 000	ﾚﾊﾞｰ	LEVER	连杆	1				
20	5332 3015 000	ﾋﾟﾝ	PIN	销	1				
21	0742 0100 800	Eﾘﾝｸﾞ	RING	E环	2	8			
22	3205 2004 000	ｽﾌﾟﾘﾝｸﾞ	SPRING	弹簧	2	#50			

５３３３　３００Ａ　ｽﾃｱﾘﾝｸﾞ　Ｓｔｅｅｒｉｎｇ　转向系统组装

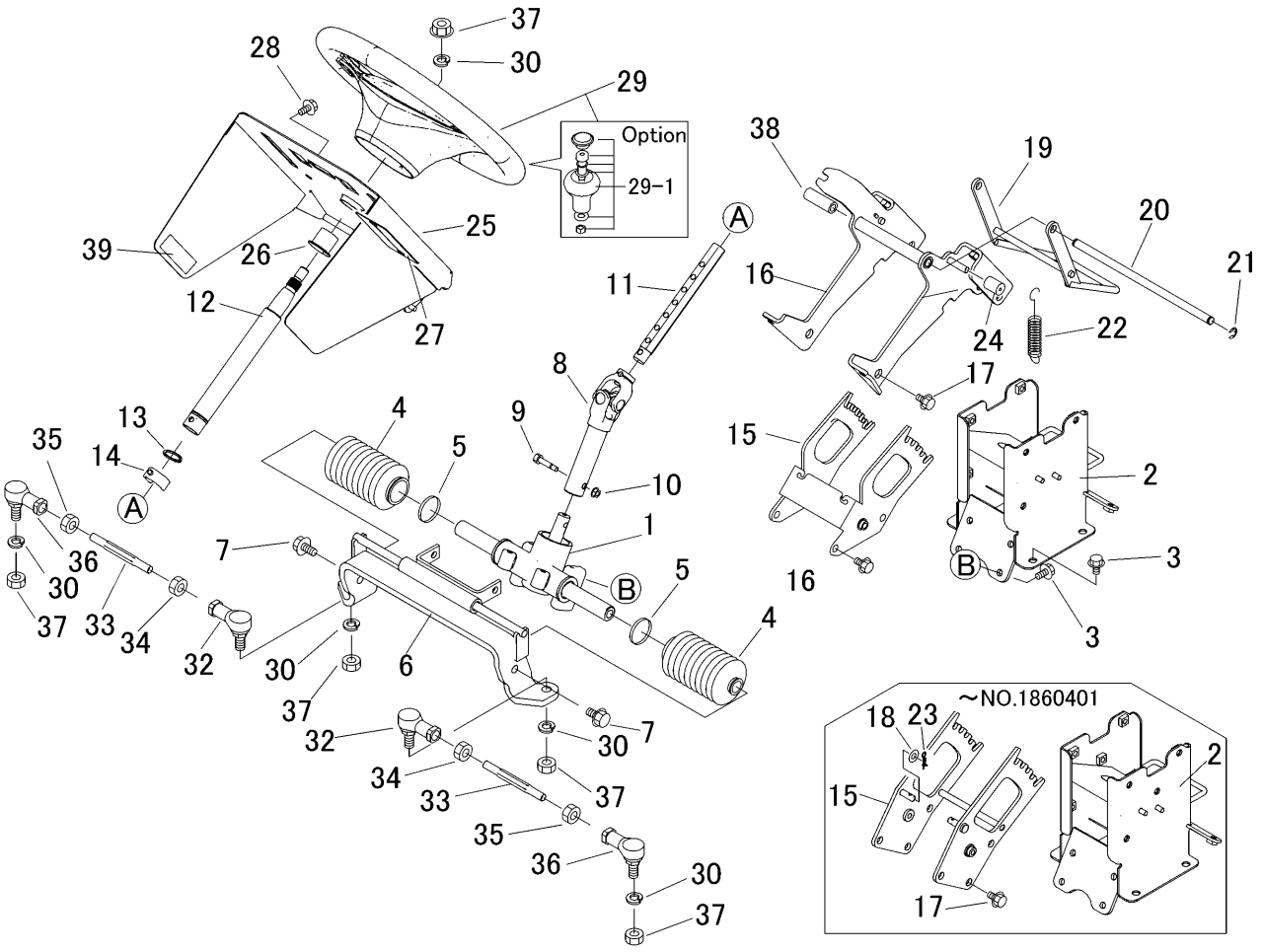

見出 图片号码 NO.	部品番号 零件号码 PART NO.	部品名称	PART NAME	零件名称	個数 数量 Q'ty	型　寸 尺　寸 DESCRIPTION	互換性 R/P	適用号機 适用机型 FROM ～ UP TO SERIAL NO.	備　考 备注 REMARKS
23	0523 0108 000	ｽﾅｯﾌﾟﾋﾟﾝ	PIN SNAP	密码别销	2	8	D	～NO.1850584	
24	3611 1807 000	ﾎｺﾞｺﾞﾑ	GROMMET	垫	2	C-6			
25	5333 3011 000	ｺﾝｿｰﾙ	CONSOLE	控制台	1				
26	3634 2123 000	DUﾌﾞｯｼｭ	BUSH	衬套	1				
27	5332 3017 000	ｺﾞﾑｲﾀ	RUBBER	橡胶板	2				
28	K110 0908 016	Fﾎﾞﾙﾄ	BOLT	螺栓	2	M8×16			
29	5332 3018 000	ﾊﾝﾄﾞﾙ	HANDLE	车把	1				
29-1	5332 6001 000	ﾉﾌﾞAssy	Knob assy	把手总装	1				ｵﾌﾟｼｮﾝ追設可
30	A360 0101 202	SW	WASHER	垫套	5	12			
32	5310 3071 000	ﾘﾝｸﾎﾞｰﾙ	JOINT	环状接头	2	M12L			
33	5333 3015 000	ﾀｲﾛｯﾄﾞ	TIEROD	领杆	2				
34	A303 0112 003	ﾅｯﾄ	NUT	螺母	2	M12×1.25			
35	A303 2112 003	ﾅｯﾄ	NUT	螺母	2	M12L×1.25			
36	5310 3016 000	ﾘﾝｸﾎﾞｰﾙ	JOINT	环状接头	2	M12			
37	A303 0112 001	ﾅｯﾄ	NUT	螺母	5	M12			
38	5333 3016 000	ﾊﾟｲﾌﾟ	PIPE	轴管	1				
39	5332 3021 000	ｲﾝｼｭﾚｰﾀ	INSULATOR	绝缘体	2				