５３３２　０１０Ａ　エンジンコントロール　Ｅｎｇｉｎｅ　Ｃｏｎｔｒｏｌ　发动机支配组装

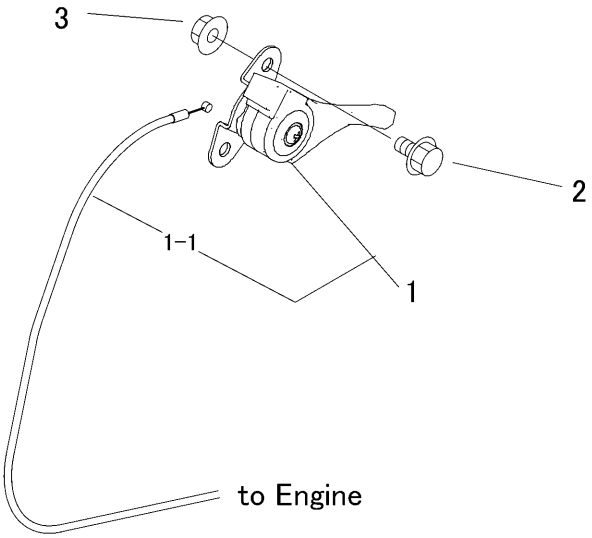

見出 图片号码 NO.	部品番号 零件号码 PART NO.	部品名称	PART NAME	零件名称	個数 数量 Q'ty	型　寸 尺　寸 DESCRIPTION	互換性 R/P	適用号機 适用机型 FROM ～ UP TO SERIAL NO.	備　考 备　注 REMARKS
1	5332 0101 000	ｽﾛｯﾄﾙﾚﾊﾞｰASSY	LEVER	连杆	1				
1-1	5332 0101 100	ﾜｲﾔｰ	WIRE	金属拉线	1				
2	K700 0106 012	Fﾎﾞﾙﾄ	BOLT	螺栓	1	M6×12(7T)			
3	F300 0106 000	Fﾅｯﾄ	NUT	螺母	2	M6			