ﾒﾆｭｰに戻る　MENU BACK

５３３５　５３０Ｕ　フゾクヒン（ＵＳＡ）　Ａｃｃｅｓｓｏｒｉｅｓ（ＵＳＡ）

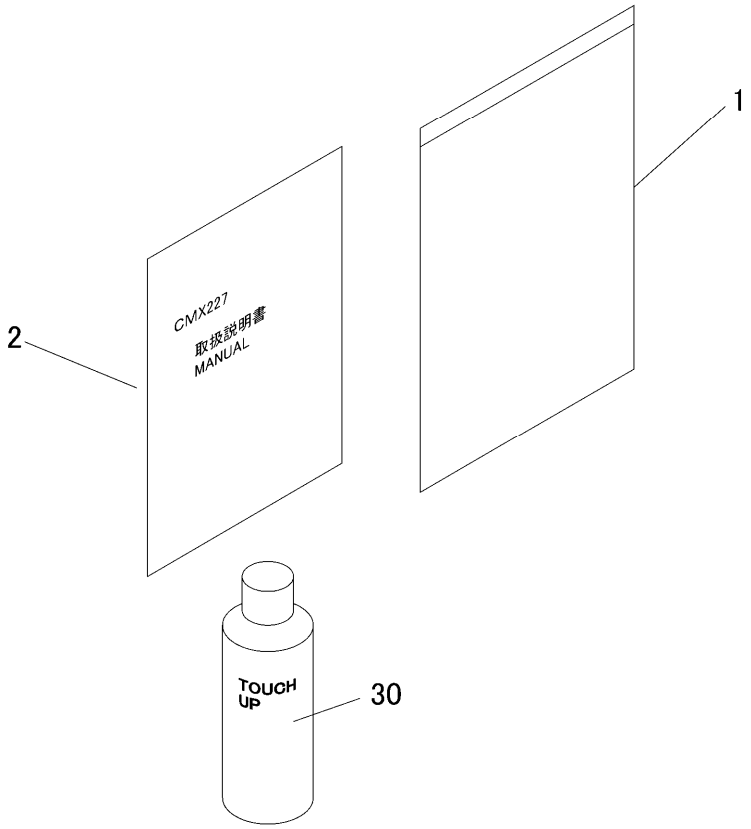

見出 NO.	部品番号 PART NO.	部品名称	PART NAME		個数 Q'ty	型　寸 DESCRIPTION	互換性 R/P	適用号機 FROM ～ UP TO SERIAL NO.	備　考 REMARKS
1	3544 7003 000	ﾊﾞｯｸﾞ	BAG		1				
2	5335 5351 001	ﾄﾘｱﾂｶｲｾﾂﾒｲｼｮ	MANUAL		1				USA
30	Z9999 6018 000	ｽﾌﾟﾚｰ	SPRAY		1	ﾅﾁｭﾗﾙｲｴﾛｰ			
30	Z9999 6009 000	ｽﾌﾟﾚｰ	SPRAY		1	ｷｬﾆｺﾑﾌﾞﾙｰ			
30	Z9999 6017 000	ｽﾌﾟﾚｰ	SPRAY		1	ﾌﾞﾗｯｸｸﾞﾚｰ			
30	Z9999 6026 000	ｽﾌﾟﾚｰ	SPRAY		1	ﾐｾﾗﾚﾃｺﾞｰﾙﾄﾞ			
30	Z9999 6016 000	ｽﾌﾟﾚｰ	SPRAY		1	FA-GAﾚｯﾄﾞ			