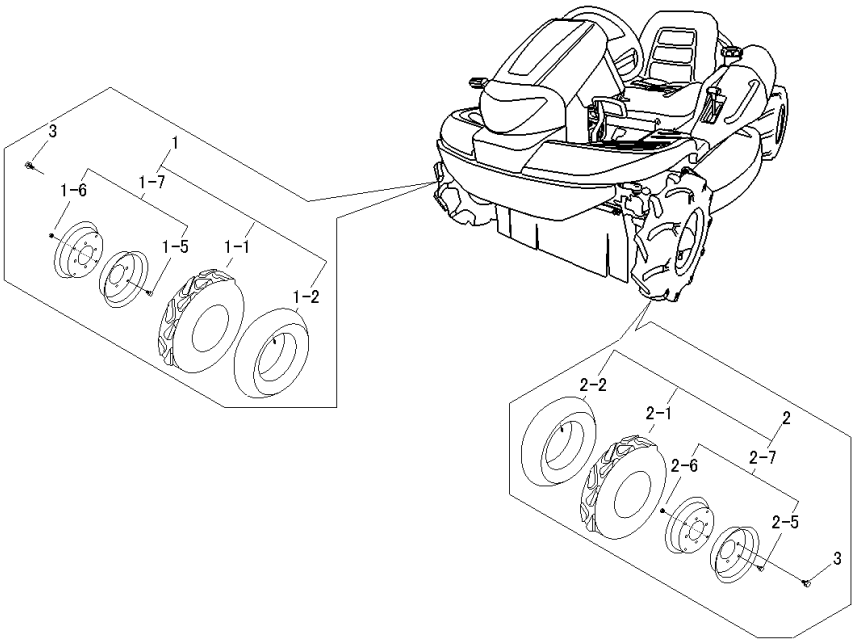

見出 NO.	部品番号 PART NO.	部品名称	PART NAME	個数 Q'ty	型　寸 DESCRIPTION	互換性 R/P	適用号機 FROM ～ UP TO SERIAL NO.	備　考 REMARKS
1	5332 2201 000	タイヤASSYR	TIRE ASSY	1				
1-1	5332 2202 000	タイヤ	TIRE	1	4.00-7-2PR			
1-2	5332 2203 000	チューブ	TUBE	1				
1-5	A110 0108 016	ボルト	BOLT	4	M8×16			
1-6	H301 0108 001	Sナット	NUT	4				
1-7	5313 2202 000	リムAssy	WHEEL	1				
2	5332 2205 000	タイヤASSYL	TIRE ASSY	1				
2-1	5332 2202 000	タイヤ	TIRE	1	4.00-7-2PR			
2-2	5332 2203 000	チューブ	TUBE	1				
2-5	A110 0108 016	ボルト	BOLT	4	M8×16			
2-6	H301 0108 001	Sナット	NUT	4				
2-7	5313 2202 000	リムAssy	WHEEL	1				
3	K712 0110 020	Fボルト	BOLT	8				