10.エンジン関係(その1)(　　BC62ETD・BC62ETDP・BC62ETLDP・BC63ETD・BC63ETDP)

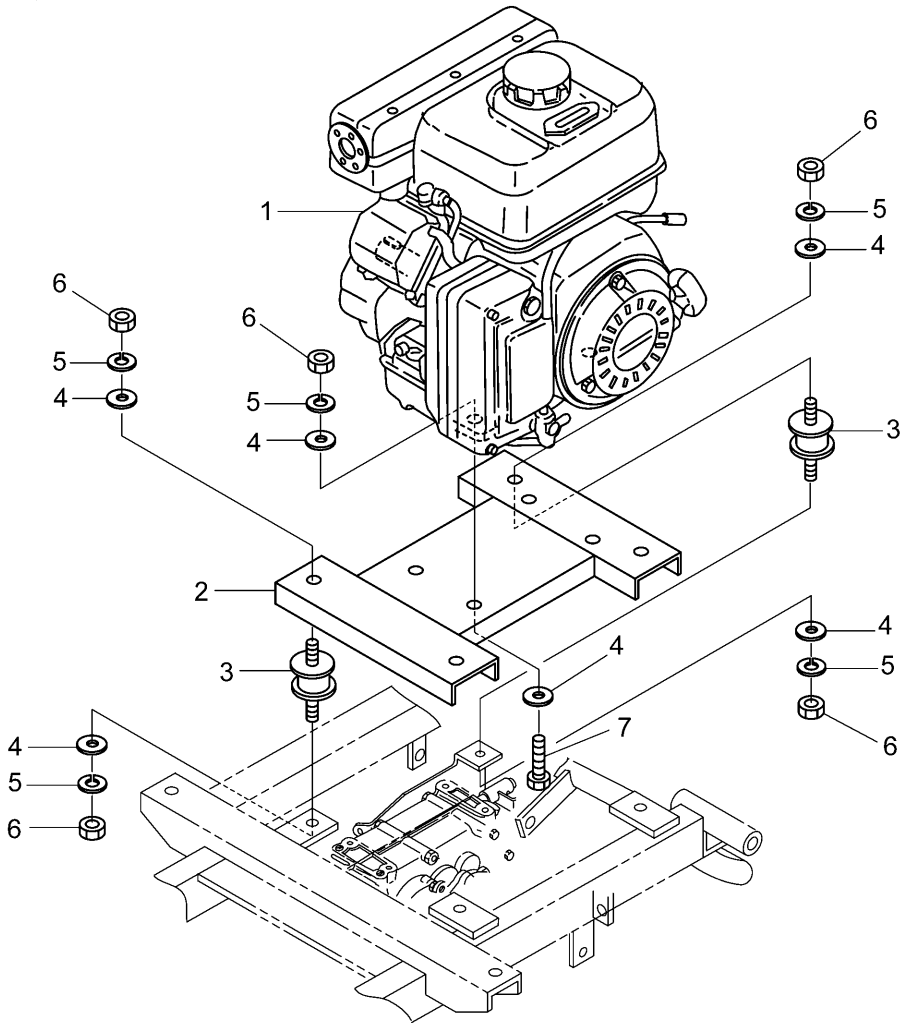

符号	部品コード	部品名称		個数	備　考
1	0354-410-200-1A	ｴﾝｼﾞﾝFE5.6		1	
2	0353-420-200-1B	ｴﾝｼﾞﾝﾍﾞｰｽCOMP		1	
3	0437-420-011-0A	ﾎﾞｳｼﾝｺﾞﾑ40		4	
4	V411-260-008-0	ﾐｶﾞｷｻﾞｶﾞﾈ	8	16	
5	V401-160-008-0	S.W	8	12	
6	V304-260-008-0	ｺｶﾞﾀﾅｯﾄ	2ｼｭ M8	12	
7	V201-260-804-5	ｺｶﾞﾀﾎﾞﾙﾄ	M8X45	4	

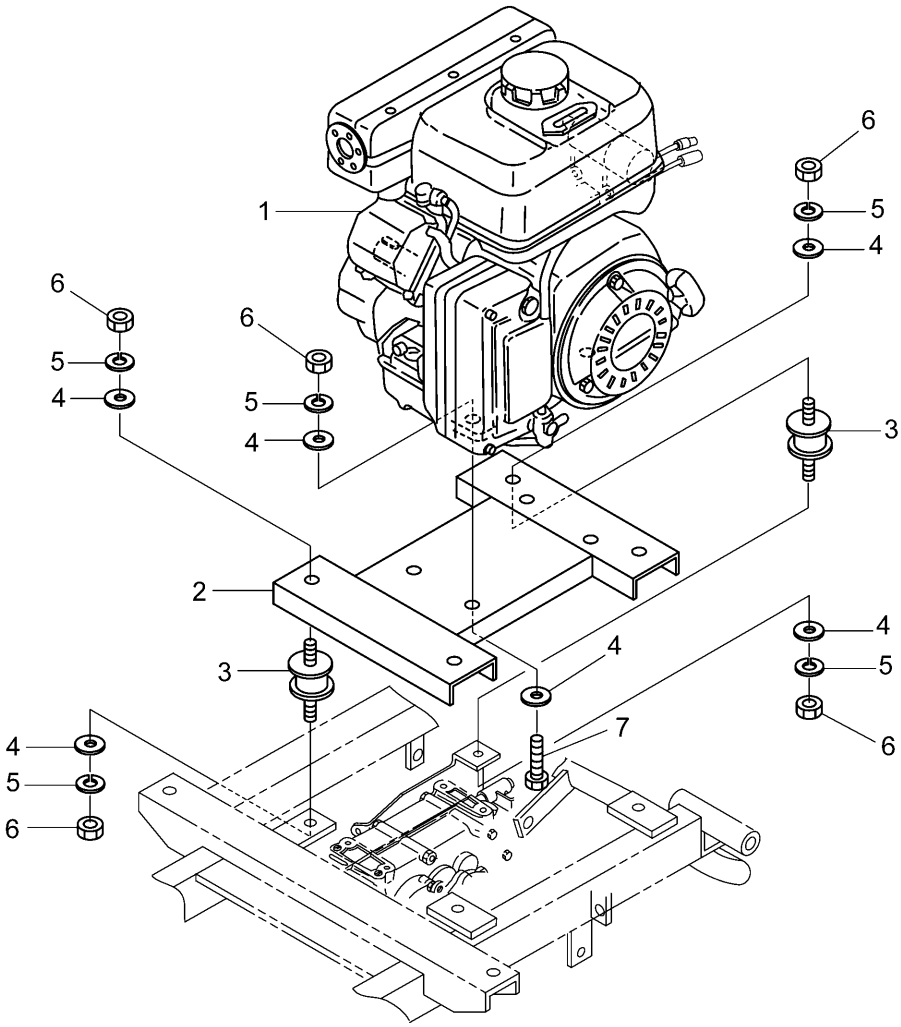

符号	部品コード	部品名称		個数	備　考
1	0354-411-200-1A	ｴﾝｼﾞﾝFE5.6ｾﾙ		1	
2	0353-420-200-1B	ｴﾝｼﾞﾝﾍﾞｰｽCOMP		1	
3	0437-420-011-0A	ﾎﾞｳｼﾝｺﾞﾑ40		4	
4	V411-260-008-0	ﾐｶﾞｷｻﾞｶﾞﾈ	8	16	
5	V401-160-008-0	S.W	8	12	
6	V304-260-008-0	ｺｶﾞﾀﾅｯﾄ	2ｼｭ M8	12	
7	V201-260-804-5	ｺｶﾞﾀﾎﾞﾙﾄ	M8X45	4	

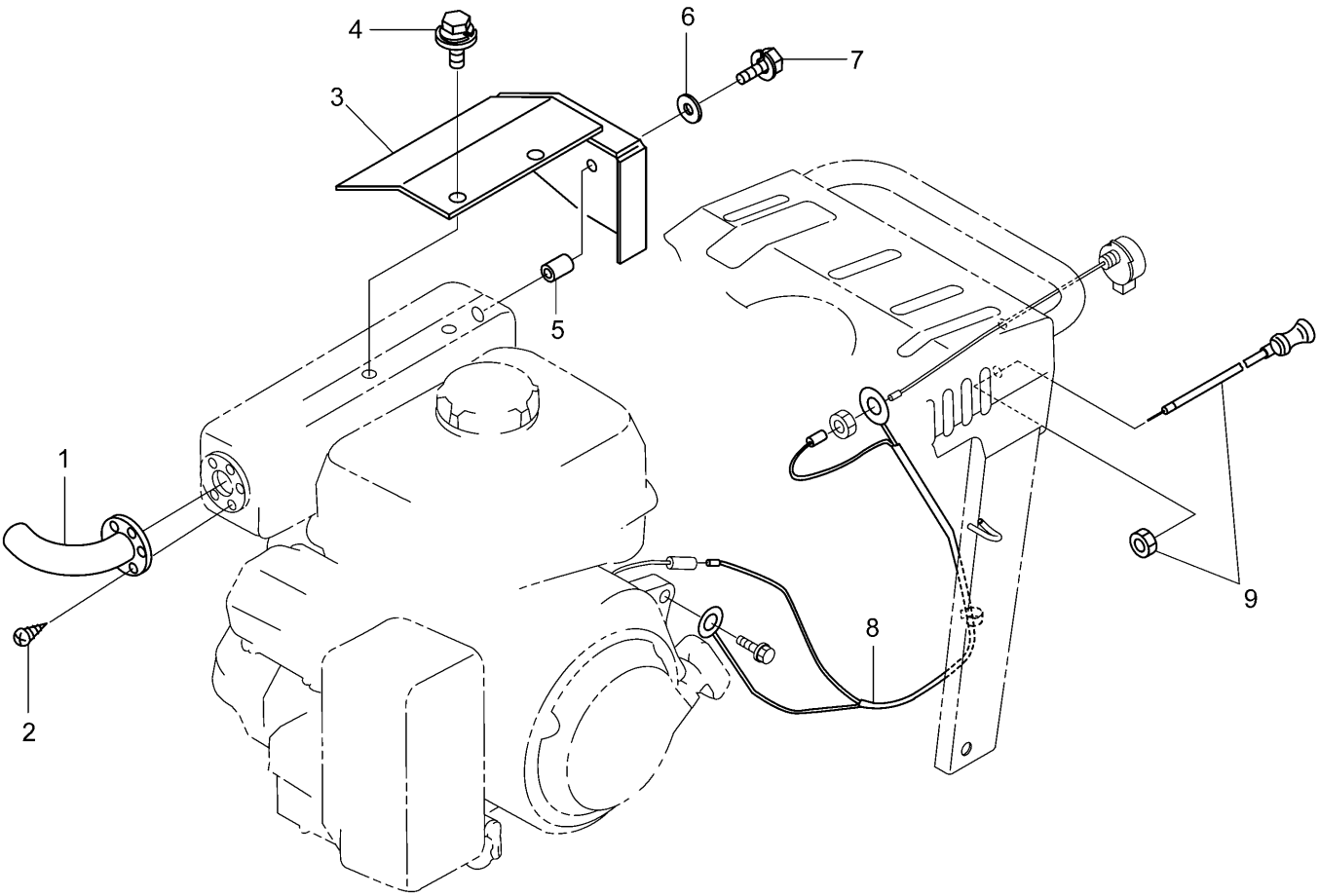

符号	部品コード	部品名称		個数	備　考
1	0354-421-300-0	ﾃｰﾙﾊﾟｲﾌﾟ(600)COMP		1	
2	V195-144-010-3	ﾌﾟﾗｽﾀｯﾋﾟﾝﾈｼﾞ	3ｼｭ M4X10	5	
3	0354-421-310-0	ﾊｲﾌｳｶﾞｲﾄﾞ(600)COMP		1	
4	V210-360-601-2	ﾎﾞﾙﾄ(SP)	M6X12	2	
5	0354-421-011-0	ｶﾗｰ(7X11X15)		1	
6	V411-260-006-0	ﾐｶﾞｷｻﾞｶﾞﾈ	6	1	
7	V210-250-602-5	ﾎﾞﾙﾄ(S)	M6X25	1	
8	0354-421-330-0	ｽﾄｯﾌﾟｺｰﾄﾞ(600)ASSY		1	
9	0312-623-018-1A	ｹｰﾌﾞﾙ(ﾁﾖｰｸ)		1	

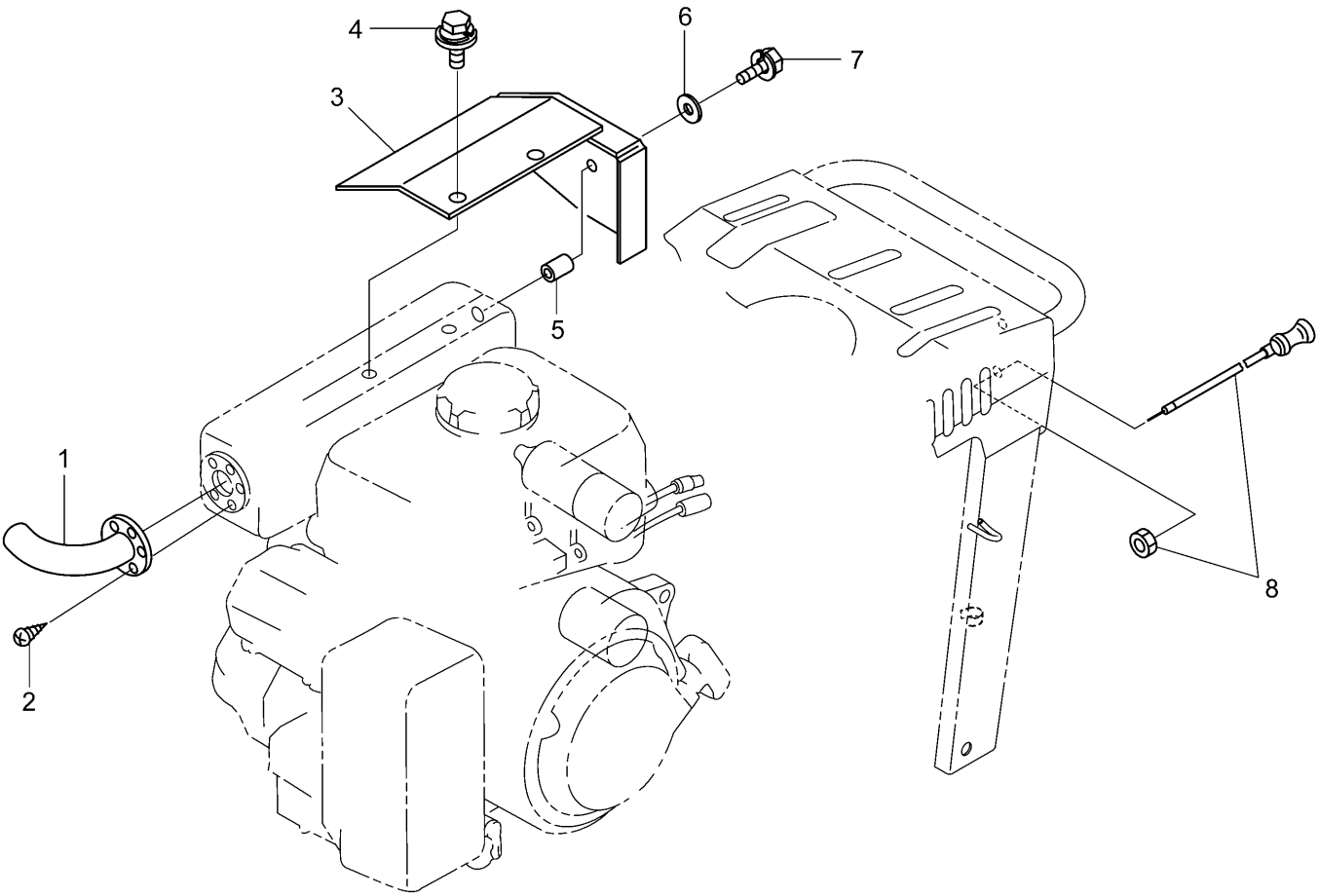

符号	部品コード	部品名称		個数	備　考
1	0354-421-300-0	ﾃｰﾙﾊﾟｲﾌﾟ(600)COMP		1	
2	V195-144-010-3	ﾌﾟﾗｽﾀｯﾋﾟﾝﾈｼﾞ	3ｼｭ M4X10	5	
3	0354-421-310-0	ﾊｲﾌｳｶﾞｲﾄﾞ(600)COMP		1	
4	V210-360-601-2	ﾎﾞﾙﾄ(SP)	M6X12	2	
5	0354-421-011-0	ｶﾗｰ(7X11X15)		1	
6	V411-260-006-0	ﾐｶﾞｷｻﾞｶﾞﾈ	6	1	
7	V210-250-602-5	ﾎﾞﾙﾄ(S)	M6X25	1	
8	0312-623-018-1A	ｹｰﾌﾞﾙ(ﾁﾖｰｸ)		1	