11.伝導関係(その1)

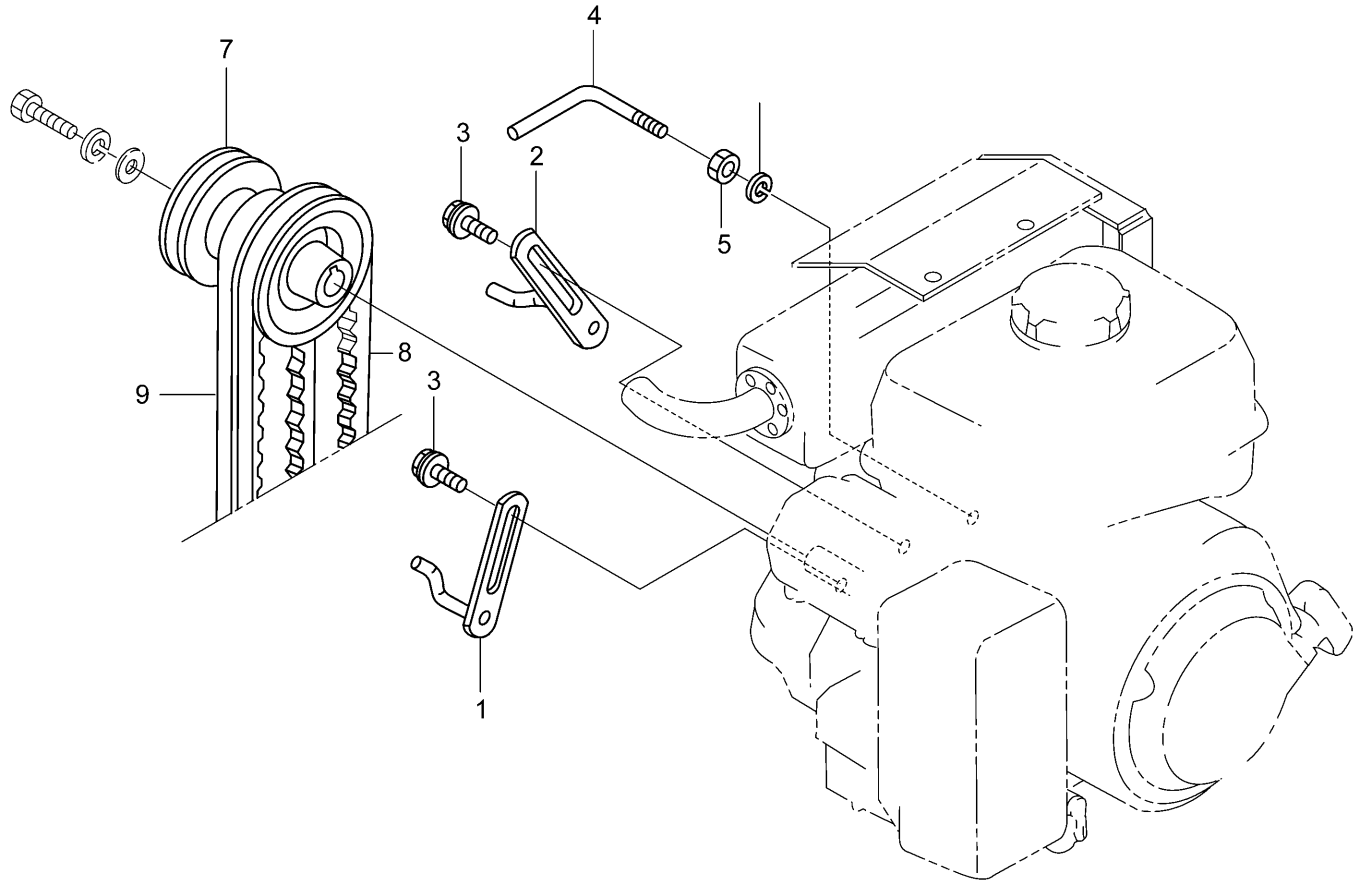

符号	部品コード	部品名称		個数	備　考
1	0353-510-200-0	ﾍﾞﾙﾄｽﾄｯﾊﾟ(F)COMP		1	
2	0347-510-210-0	ﾍﾞﾙﾄｽﾄｯﾊﾟ(ｱﾄ)COMP		1	
3	V211-360-801-6	ｺｶﾞﾀﾎﾞﾙﾄ(SP)	M8X16	2	
4	0354-510-014-1A	ﾍﾞﾙﾄｽﾄｯﾊﾟ(L)		1	
5	V304-260-008-0	ｺｶﾞﾀﾅｯﾄ	2ｼｭ M8	1	
6	V401-160-008-0	S.W	8	1	
7	0353-510-011-1A	Eﾌﾟｰﾘ(XG450)		1	
8	0353-510-012-0	ｺｸﾞﾍﾞﾙﾄ(SB30HP4)		1	
9	0353-510-013-0	ｺｸﾞﾍﾞﾙﾄ(SB31HP4)		1	

11.伝導関係(その2)

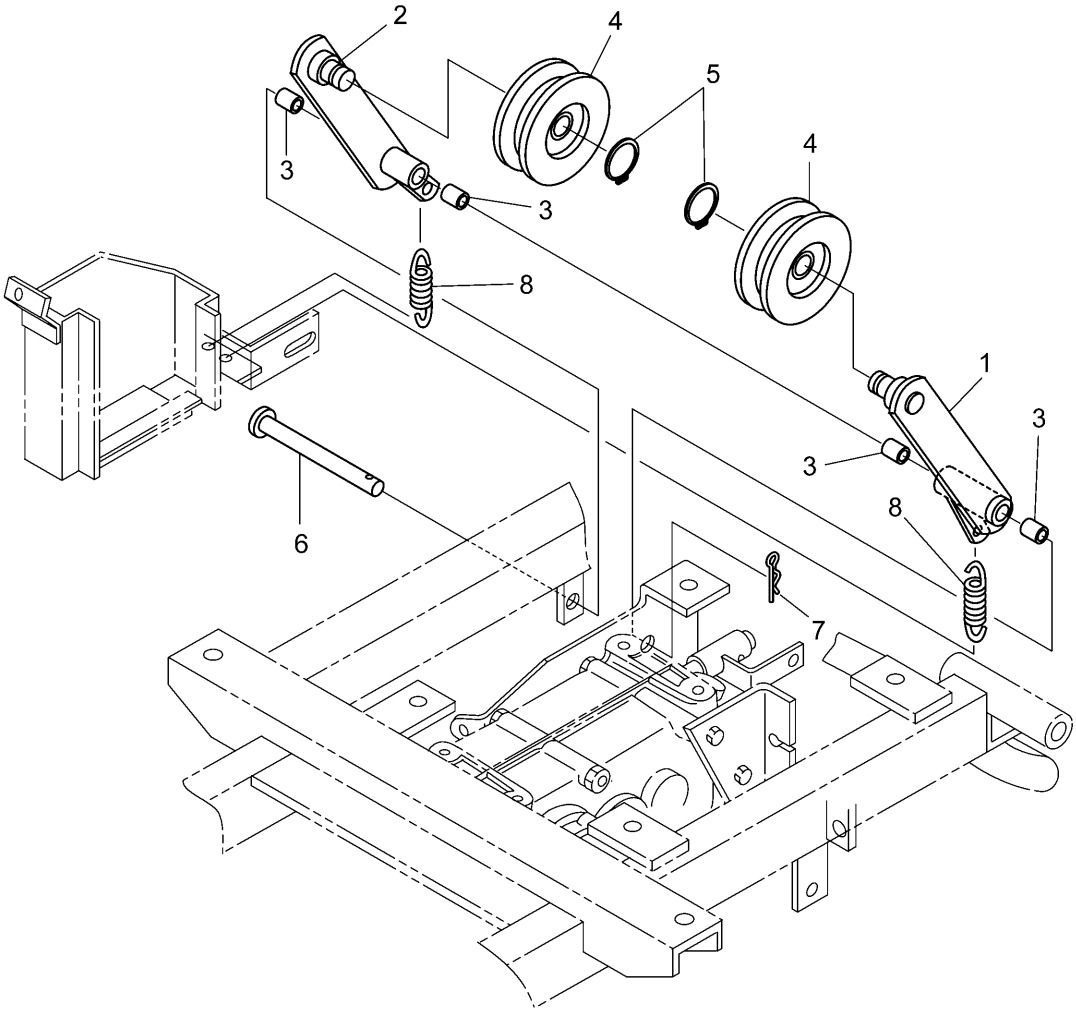

符号	部品コード	部品名称		個数	備　考
1	0353-511-250-0	ﾃﾝｼｮﾝ(500L)COMP		1	
2	0353-511-260-0	ﾃﾝｼｮﾝ(500R)COMP		1	
3	8935-008-014-0	ｷﾘｶｴｱｰﾑｼﾃﾝｳｹ		4	
4	8935-004-026-0	ｶｳﾝﾀﾃﾝｼｮﾝﾌﾟｰﾘ		2	
5	V704-140-015-0	Cｶﾞﾀﾄﾒﾜ(ｼﾞｸ)	15	2	
6	0450-502-012-0	ｸﾗﾂﾁﾚﾊﾞｰｼﾃﾝ		1	
7	1305-241-001-0A	ﾎｲﾙﾖｳﾍｱｰﾋﾟﾝ		1	
8	8935-004-048-0	ｶﾊﾞｰSP		2	

11.伝導関係(その3)

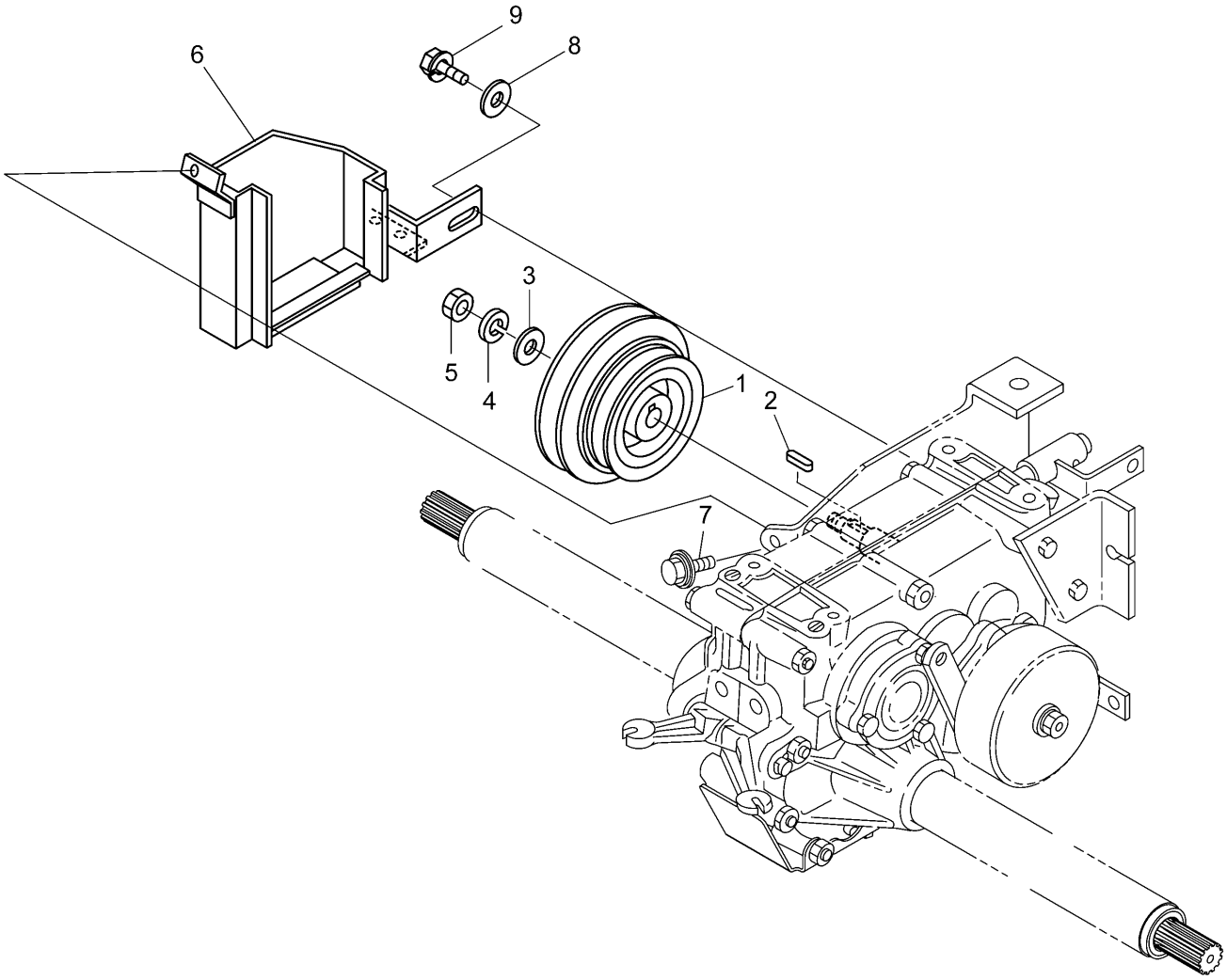

符号	部品コード	部品名称		個数	備　考
1	0353-513-011-0	Mﾌﾟｰﾘ(FE120)		1	
2	8935-013-015-0	ｶﾂﾌﾟﾘﾝｸﾞｷｰ		1	
3	8935-001-062-0	ﾒﾀﾙｻﾞｶﾞﾈ		1	
4	V401-160-010-0	S.W	10	1	
5	V300-260-010-0	ﾅｯﾄ	M10	1	
6	0353-512-200-1A	ﾍﾞﾙﾄｶﾊﾞｰCOMP		1	
7	V211-360-802-0	ｺｶﾞﾀﾎﾞﾙﾄ(SP)	M8X20	1	
8	8935-056-025-0	ﾘﾝｸ(20)		1	
9	V211-260-802-0	ｺｶﾞﾀﾎﾞﾙﾄ(S)	M8X20	1	