16. 付帯品関係

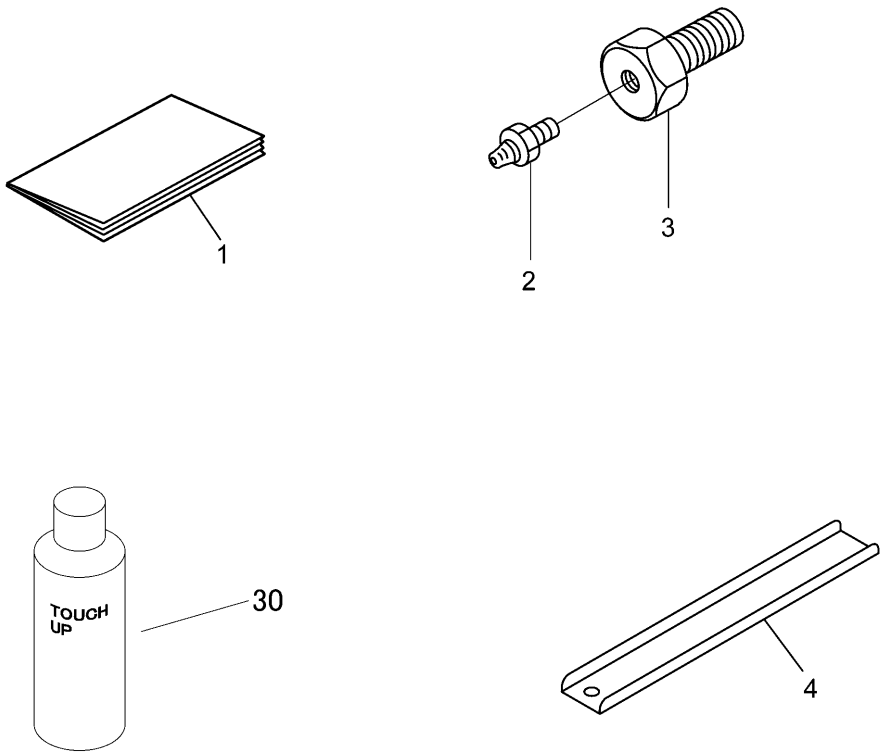

見出 NO.	部品番号 PART NO.	部品名称	PART NAME	個数 Q'ty	型　寸 DESCRIPTION	互換性 R/P	適用号機 FROM ～ UP TO SERIAL NO.	備　考 REMARKS
1	0353-6201-000-0	ﾄﾘｱﾂｶｲｾﾂﾒｲｼｮ	MANUAL	1				
2	V767-400-000-0	ｸﾞﾘｽﾆｯﾌﾟﾙ	NIPPLE	1				
3	0360-302-004-0A	ﾄﾗｯｸﾛｰﾗｼﾒﾂｹﾎﾞﾙﾄ	BOLT	1				
4	0353-960-015-1A	ｵｲﾙｽﾗｲﾀﾞｰ	PLATE	1				
30	Z9999 6014 000	ｽﾌﾟﾚｰ	SPRAY	1	ｷｬﾆｺﾑｸﾞﾘｰﾝ			ｵﾌﾟｼｮﾝ
30	Z9999 6023 000	ｽﾌﾟﾚｰ	SPRAY	1	KB4ｺﾞｳ			ｵﾌﾟｼｮﾝ