1. ギャーボックス関係(その７)

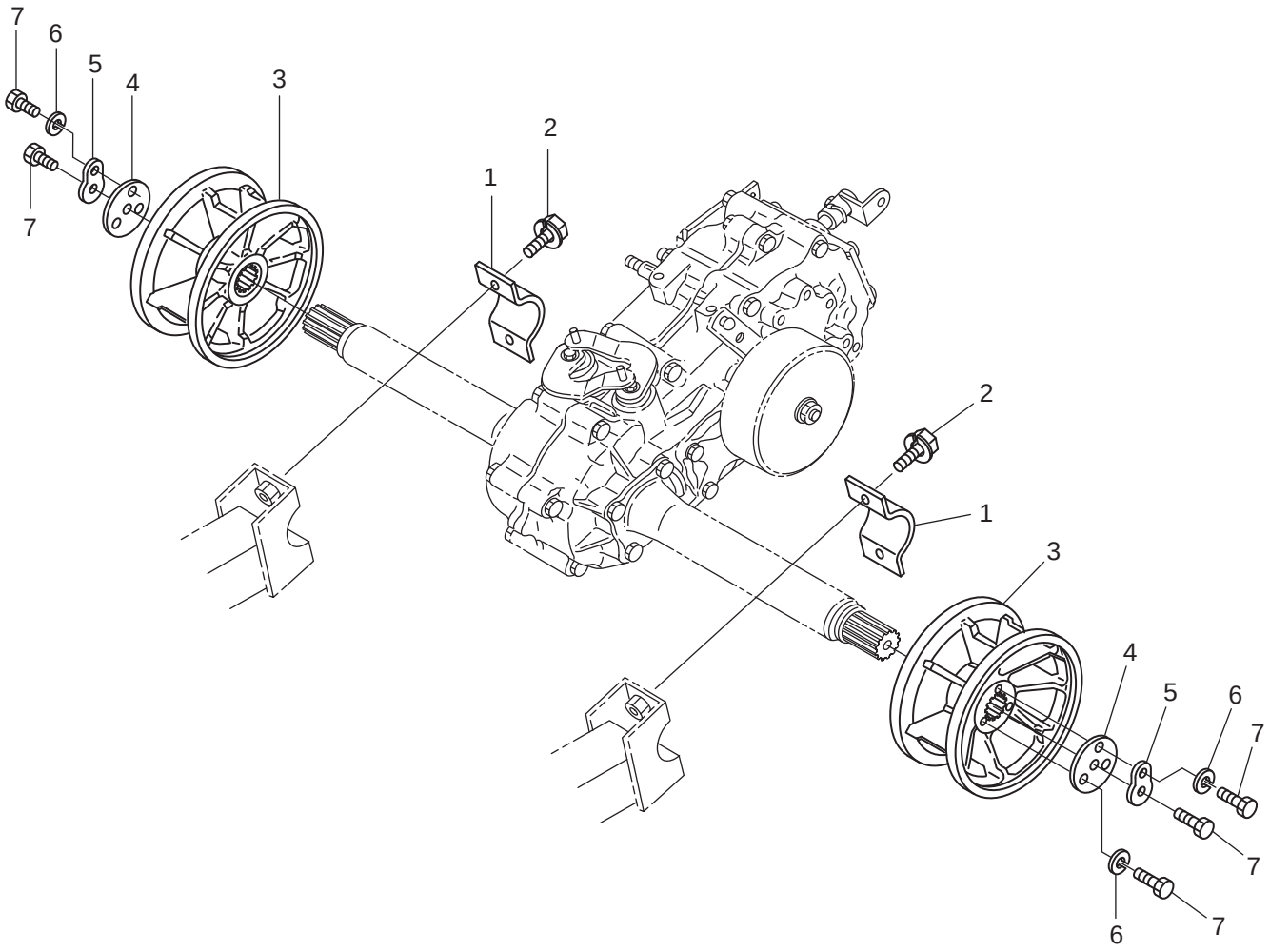

符号	部品コード	部品名称		個数	備　考
1	0351-115-012-1	ﾎｲﾙﾊﾟｲﾌﾟﾄﾒｶﾞﾈ43	50X3	2	
2	V211-261-002-5	ｺｶﾞﾀﾎﾞﾙﾄ(S)	M10X25	4	
3	0354-120-011-6F	ﾎｲﾙｽﾌﾟﾛｹｯﾄ		2	
4	0354-120-013-0	ｽﾌﾟﾛｹｯﾄｻﾞｶﾞﾈ(B)	T=4.5	2	
5	3051-102-009-0	ﾕﾙﾐﾄﾞﾒｻﾞｶﾞﾈ	T=1.0	2	
6	V401-160-008-0	S.W	8	6	
7	V201-460-802-0	ｺｶﾞﾀﾎﾞﾙﾄ	M8X20	8	9T