FIG. 301 エンジンフレーム

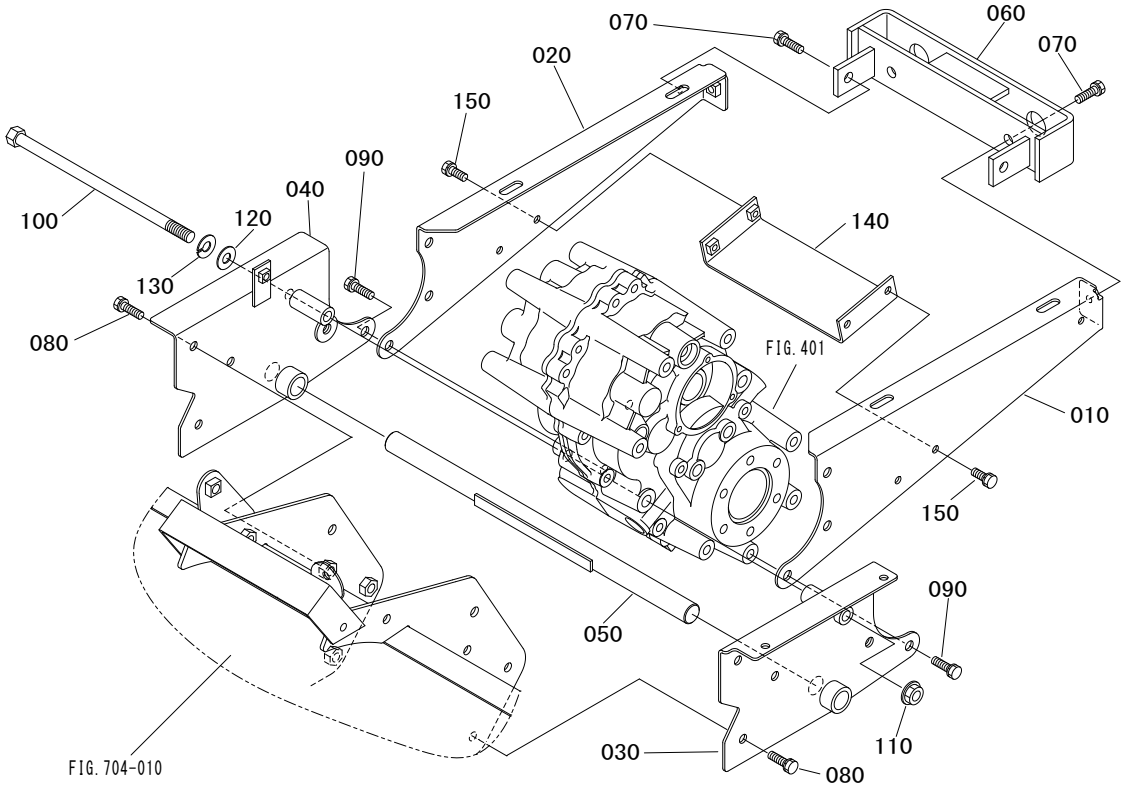

見出番号 Key No	部品番号 Parts No	部品名称 Parts Name	台当個数 Q'ty ALL				互換性 R/P	適用号機 Application	型寸 Description	備考 Remarks
010	ZTCM80 2514 000	エンジンフレーム L	1							ボルドー
020	ZTCM80 2515 000	エンジンフレーム R	1							ボルドー
030	ZTCM80 2516 000	メインフレーム L	1							ボルドー
040	ZTCM80 2517 000	メインフレーム R	1							ボルドー
050	ZTCM80 2505 000	ストツパー	1							
060	ZTCM80 2518 000	ヒツチ（アシカケ）	1							ボルドー
070	ZTF154 0110 025	ボルト	4						M10×25	
080	ZTF154 0110 020	ボルト	6						M10×20	
090	ZTF154 0110 035	ボルト	8						M10×35	
100	ZTCM80 2512 001	ボルト	1							
110	F301 0112 000	フランジナツト	1						M12	
120	0350 0151 226	ワツシヤ	1						M12	
130	A360 0101 202	S ワツシヤ	1						M12	
140	ZTCM80 2519 000	ボウシンプレート	1							ボルドー
150	F154 0108 016	ボルト	4						M8×16	