FIG. 503 ベルトカバー

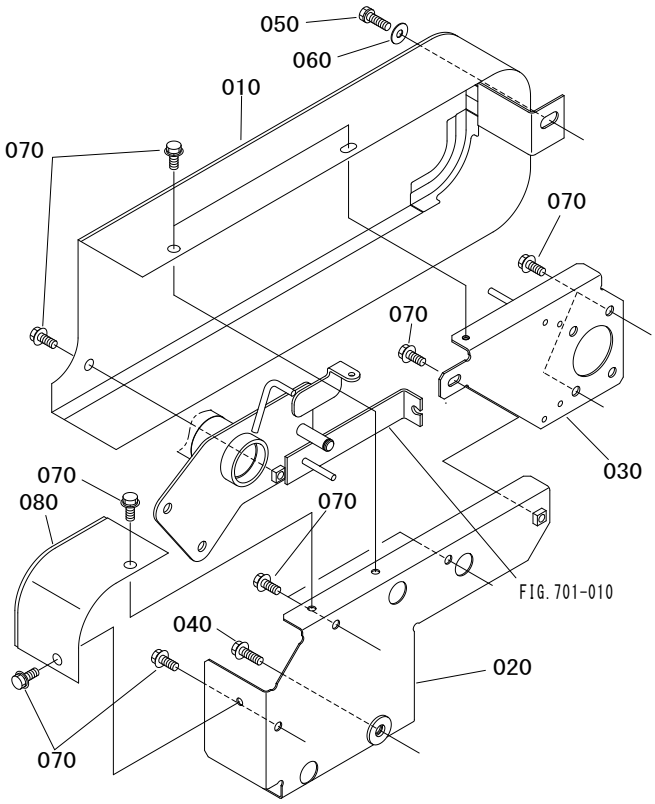

見出番号 Key No	部品番号 Parts No	部品名称 Parts Name	台当個数 Q'ty ALL				互換性 R/P	適用号機 Application	型寸 Description	備考 Remarks
010	ZTCM80 1553 000	カバー A(オモテ)	1							ナチュラルイエロー
020	ZTCM80 1563 000	カバー(ウラ)	1							ナチュラルイエロー
030	ZTCM80 1573 000	ベルトガイド	1							ナチュラルイエロー
040	H154 0108 020	ボルト	1						M8×20	
050	F154 0108 016	ボルト	1						M8×16	
060	0350 0160 826	ヒラザカネ	1						M8	
070	H154 0108 016	ボルト	11							
080	ZTCM80 1558 000	カバー B(オモテ)	1							ナチュラルイエロー