FIG. 505 ハンドル・サイドクラッチ・コントロールレバー

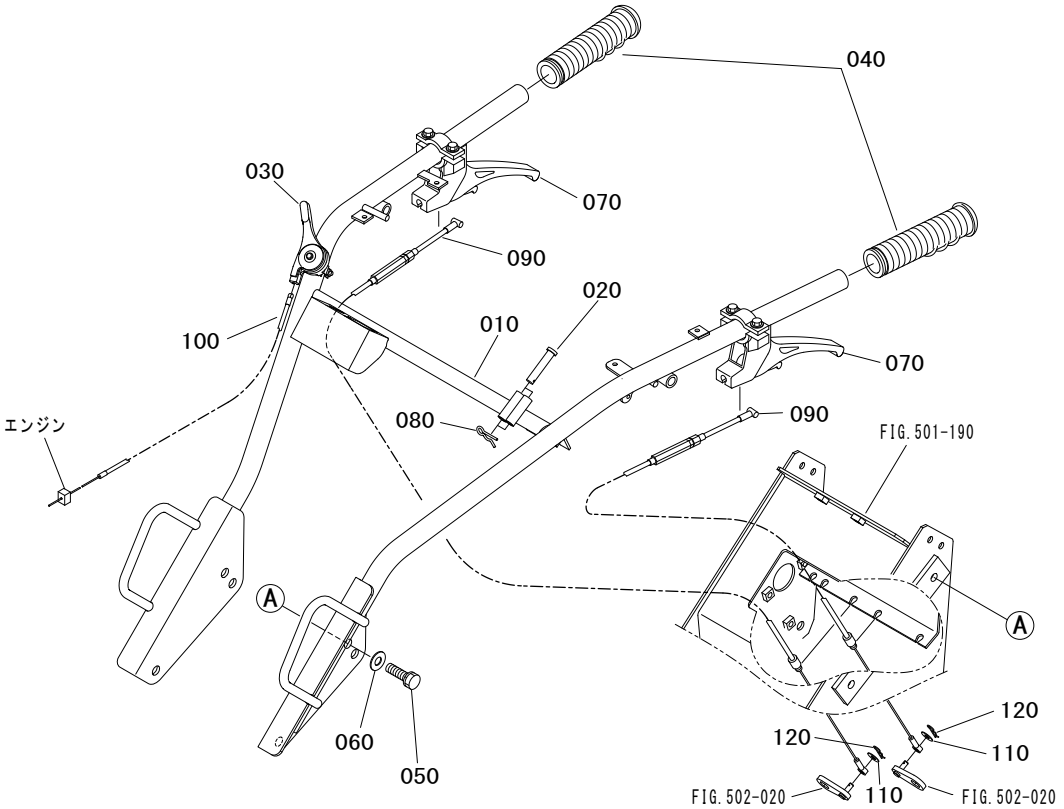

見出番号 Key No	部品番号 Parts No	部品名称 Parts Name	台当個数 Q'ty ALL				互換性 R/P	適用号機 Application	型寸 Description	備考 Remarks
010	ZTCM80 2055 000	ハンドル	1							ボルドー
020	ZT0562 1108 050	クレビスピン	2						φ 8×50	
030	ZT0687 2027 223	スロツトルレバー	1							
040	ZT63633-4131-2	ハンドル ニギリ	2							
050	ZTF154 0112 030	ボルト	4						M12×30	
060	0350 0151 226	ワツシヤ	4						M12	
070	ZT1448 2251 000	レバー（サイドクラツチ）	2							
080	0521 0108 000	スナツプピン	2						φ8	
090	ZTPM80 2205 000	サイドクラツチワイヤ	2							
100	ZTPM80 2210 000	ワイヤ	1							
110	0350 0130 613	ワツシヤ	2						M6	
120	0523 0106 000	スナツプピン	2						φ6	