FIG. 703 ベルト テンション

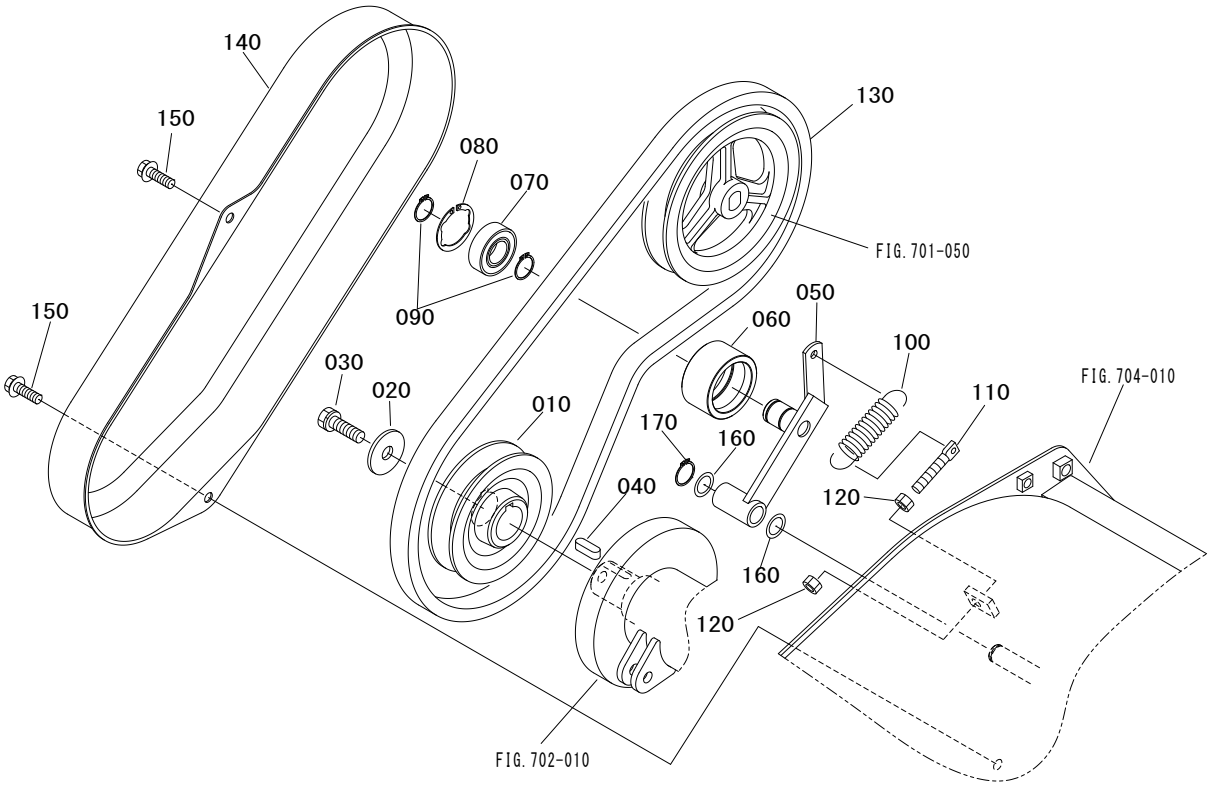

見出番号 Key No	部品番号 Parts No	部品名称 Parts Name	台当個数 Q'ty ALL				互換性 R/P	適用号機 Application	型寸 Description	備考 Remarks
010	ZTCM80 3201 000	V プーリ 104	1							
020	ZT3610 0104 000	ワツシヤ	1							
030	ZTF154 0110 025	ボルト	1						M10×25	
040	ZT0570 0008 025	キー	1						8×7×25	
050	ZTCM80 3206 000	タイトアーム	1							ボルドー
060	ZTCM80 3208 000	タイトプーリ	1							
070	0750 0562 044	ボールベアリング	1						6204DD	
080	ZT0741 0004 701	C リング	1						φ47	
090	0740 0002 000	C リング	2						φ20	
100	ZT1416 1321 000	スプリング	1							
110	ZTCM21 4005 000	アジヤスタ	1							
120	ZTA301 0108 002	ナツト	2						M8	
130	ZTCM80 3210 000	V ベルト	1						SC42	または、LCベルトAG8A
140	ZTCM80 3217 000	サイドカバー	1							ローズレッド
150	H154 0108 016	ボルト	2						M8×16	
160	ZT3132 3011 100	ライナ	2							
170	ZT0740 0001 500	C リング	1						φ15	