FIG. 704 ロータリカバー

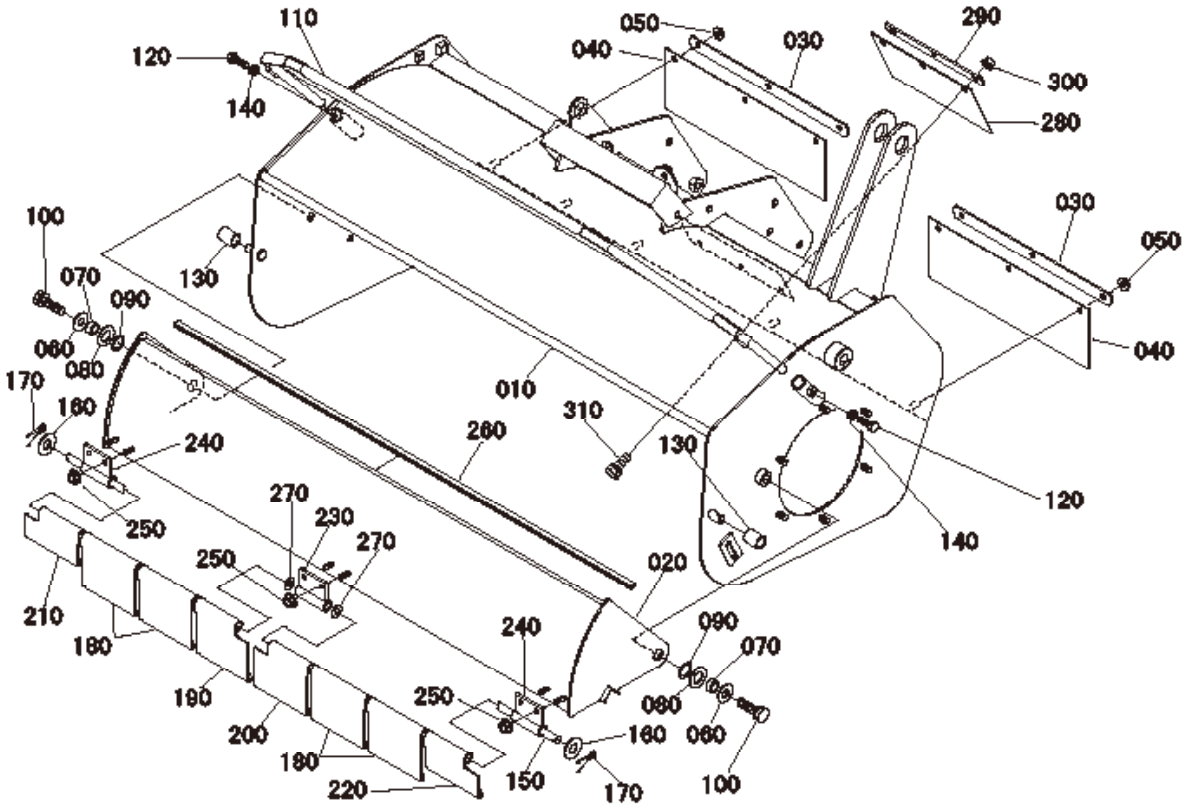

見出番号 Key No	部品番号 Parts No	部品名称 Parts Name	台当個数 Q'ty ALL				互換性 R/P	適用号機 Application	型寸 Description	備考 Remarks
010	ZTCM803307000RED	ロータリカバー	1							ローズレッド
020	ZTCM80 3308 000	フロントカバー	1							ボルドー
030	ZTCM80 3309 000	プレート	2							ボルドー
040	ZTPM80 3307 000	ゴム	2							
050	F300 0106 001	ナツト	6							
060	0350 0151 226	ワツシヤ	2						M12	
070	ZT1469 2217 000	ブツシユ	2							
080	ZT1333 1057 000	ワツシヤ	2							
090	ZT0833 1001 700	シールワツシヤ	2						M17	
100	F155 0112 025	ボルト	2						M12×25	
110	ZTCM80 3311 000	ボウゴカバー	1							ボルドー
120	A050 0108 020	ボルト	2						M8×20	
130	ZT0980 4120 021	パイプ	2							
140	ZTA301 0108 002	ナツト	2						M8	
150	ZTCM80 3322 000	バー	1							
160	ZT2750 3822 100	ワツシヤ	2							
170	0520 0130 020	ワリピン	2						φ3.0×20	
180	ZTCM80 3312 000	カバー A	4							ボルドー
190	ZTCM80 3313 000	カバー BR	1							ボルドー
200	ZTCM80 3314 000	カバー BL	1							ボルドー
210	ZTCM80 3323 000	カバー CR	1							ボルドー
220	ZTCM80 3324 000	カバー CL	1							ボルドー
230	ZTCM80 3326 000	ブラケツト A	1							ボルドー
240	ZTCM80 3327 000	ブラケツト B	2							ボルドー
250	F300 0106 001	ナツト	6						M6	
260	ZTCM80 3331 000	フチゴム	1							
270	ZT04717-01000	ゴムツキザガネ	2							
280	ZTCM80 3338 000	ゴム	1							
290	ZTCM80 3328 000	プレート	1							ボルドー
300	F301 0108 001	ナツト	3						M8	
310	F154 0108 020	ボルト	3						M8×20	