FIG. 706 スタンド

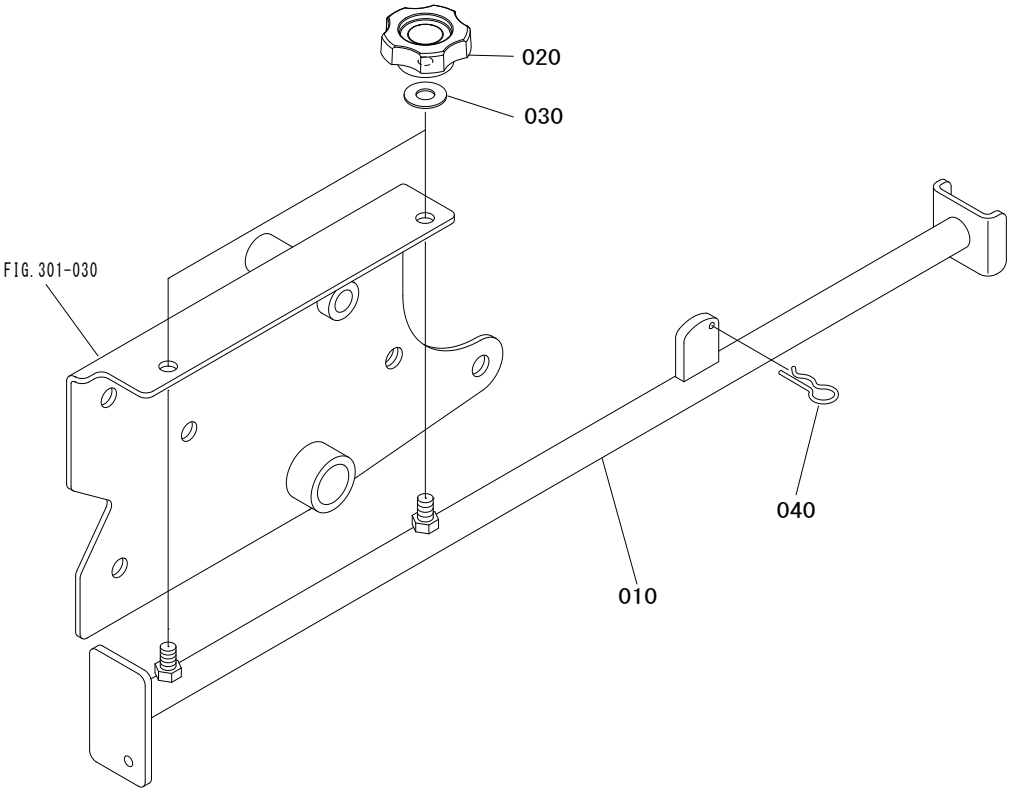

見出番号 Key No	部品番号 Parts No	部品名称 Parts Name	台当個数 Q'ty ALL				互換性 R/P	適用号機 Application	型寸 Description	備考 Remarks
010	ZTCM80 3456 000	スタンド	1							ローズレッド
020	ZT1419 1407 000	ノブナツト	2							
030	ZT1426 6629 000	ワツシヤ	2							
040	0521 0116 000	ピン	1						φ16	