FIG. 801 マーク 1(CG102MC ～№9650080)

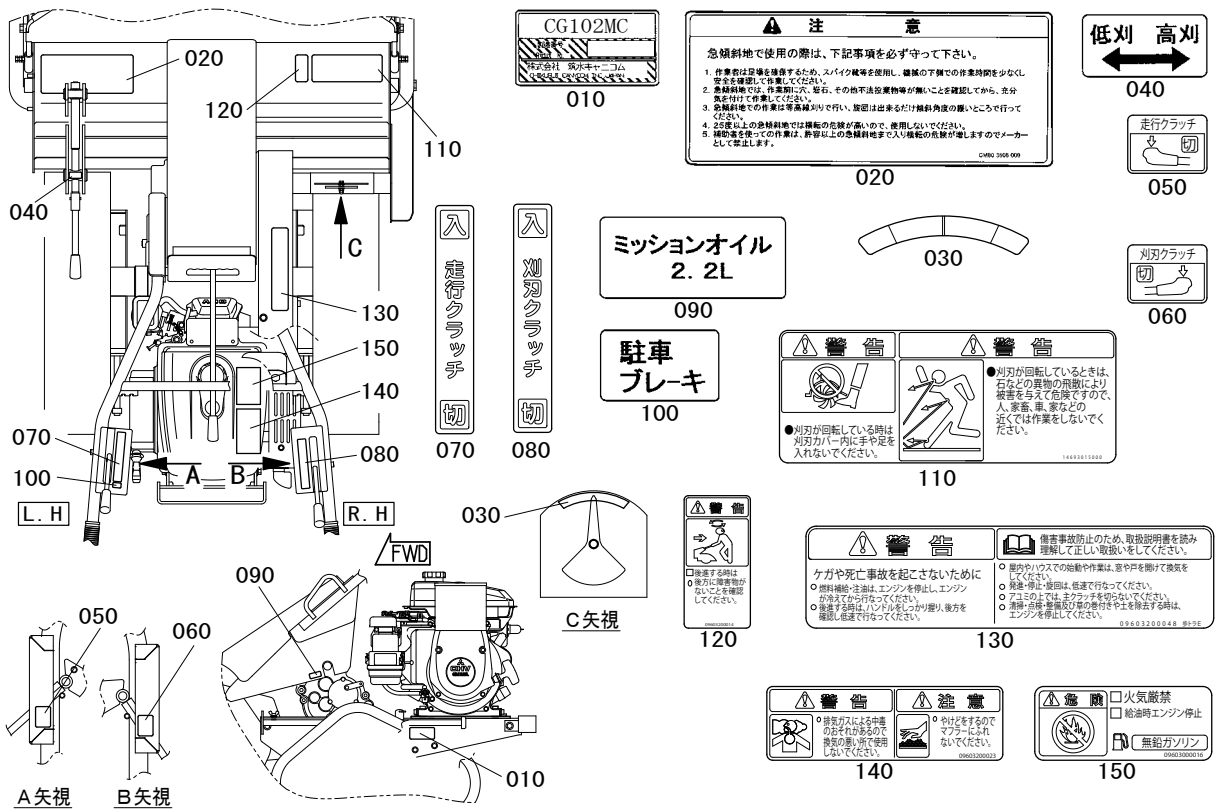

見出番号 Key No	部品番号 Parts No	部品名称 Parts Name	台当個数 Q'ty ALL				互換性 R/P	適用号機 Application	型寸 Description	備考 Remarks
010	*	ネームプレート	1							
020	ZTCM80 3606 000	チユウイラベル(ケイシヤ)	1							
030	ZTCM80 3632 001	ゲージラベル	1							
040	ZTCM80 3637 000	マーク(カリタカ)	1							
050	ZTCM80 3613 000	マーク(ユビクラツチ)	1							
060	ZTCM80 3614 000	マーク(ユビクラツチ)	1							
070	ZTCM80 3616 000	マーク(ソウコウクラツチ)	1							
080	ZTCM80 3617 000	マーク(カリハクラツチ)	1							
090	ZTCM80 3621 000	マーク(チユウユ)	1							
100	ZTCM80 3623 000	マーク(チユウシヤブレーキ)	1							
110	ZT1469 3015 000	ケイコクマーク	1							
120	ZT0960 3200 014	ケイコクラベル コウホウ	1							
130	ZT0960 3200 048	ケイコクラベル ホトラ E	1							
140	ZT0960 3200 023	キケンラベル ハイガス	1							
150	ZT0960 3000 016	キケンラベル ガソリン	1							

FIG. 801 マーク 1（CG102MCV №96501001～）

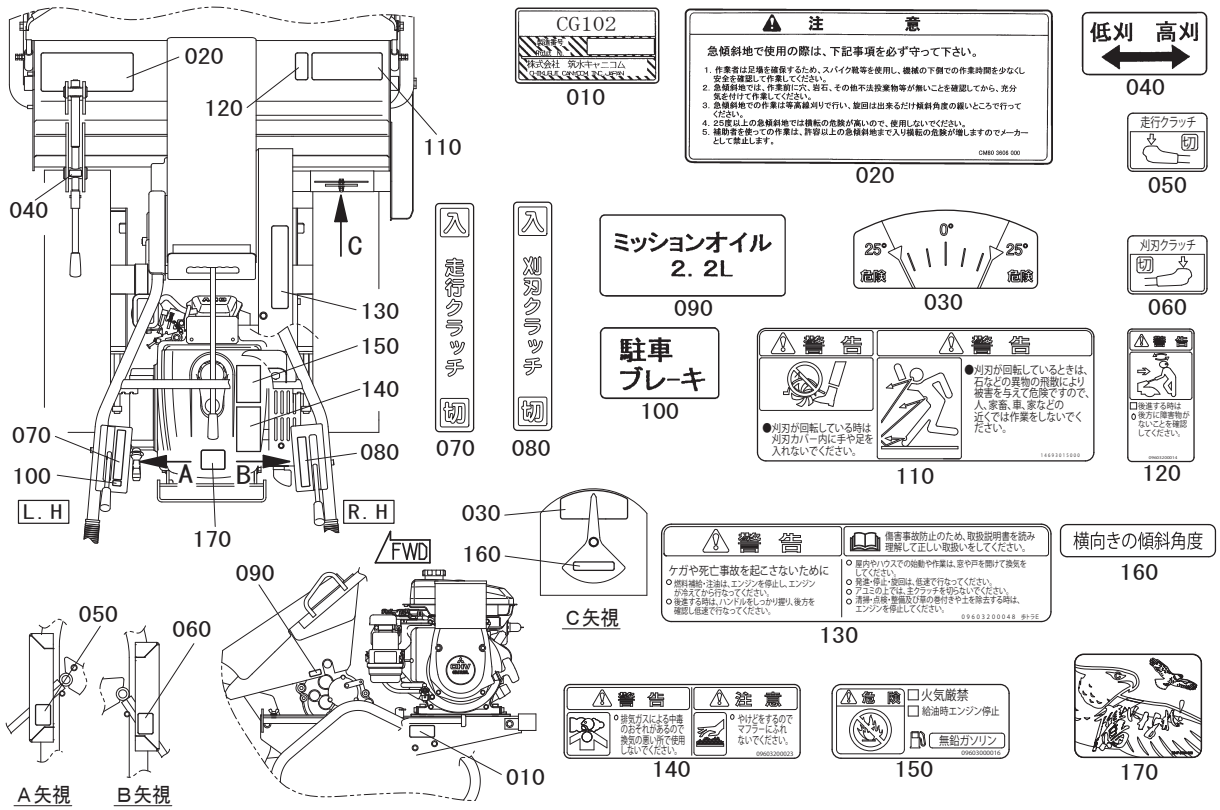

見出番号 Key No	部品番号 Parts No	部品名称 Parts Name	台当個数 Q'ty ALL				互換性 R/P	適用号機 Application	型寸 Description	備考 Remarks
010	*	ネームプレート	1							
020	CM80 3606 000	チユウイラベル（ケイシヤ）	1							
030	CM80 3644 000	ゲージラベル	1							
040	CM80 3637 000	マーク（カリタカ）	1							
050	CM80 3613 000	マーク（ユビクラツチ）	1							
060	CM80 3614 000	マーク（ユビクラツチ）	1							
070	CM80 3616 000	マーク（ソウコウクラツチ）	1							
080	CM80 3617 000	マーク（カリハクラツチ）	1							
090	CM80 3621 000	マーク（チユウユ）	1							
100	CM80 3623 000	マーク（チユウシヤブレーキ）	1							
110	1469 3015 000	ケイコクマーク	1							
120	0960 3200 014	ケイコクラベル コウホウ	1							
130	0960 3200 048	ケイコクラベル ホトラ E	1							
140	0960 3200 023	キケンラベル ハイガス	1							
150	0960 3000 016	キケンラベル ガソリン	1							
160	CM80 3645 000	マーク（カクド）	1							
170	5347 5094 000	マーク（タカ）	1							