FIG. 802 マーク 2

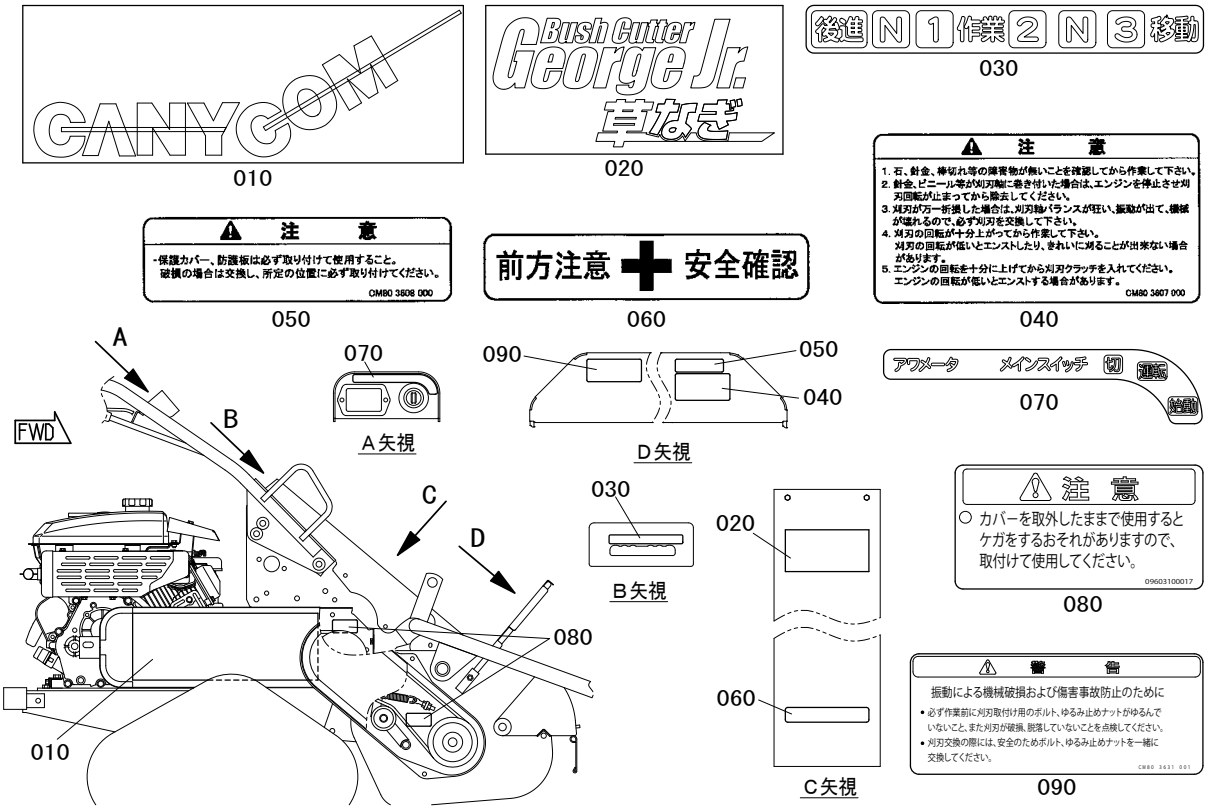

見出番号 Key No	部品番号 Parts No	部品名称 Parts Name	台当個数 Q'ty ALL				互換性 R/P	適用号機 Application	型寸 Description	備考 Remarks
010	ZTCM80 3602 000	シヤメイマーク	1							
020	ZTCM80 3603 000	ロゴマーク	1							
030	ZTCM80 3636 000	マーク（ヘンソク）	1							
040	ZTCM80 3607 000	チユウイラベル（カリハ）	1							
050	ZTCM80 3608 000	チユウイラベル（カバー）	1							
060	ZTCM80 3609 000	ゼンポウチユウイマーク	1							
070	ZTCM80 3638 000	マーク（メインスイツチ MC）	1							
080	ZT0960 3100 017	チユウイラベル カバー	2							
090	ZTCM80 3631 001	ケイコクラベル（カリハテンケン）	1							