D

965 09 46-01 RIDER R13AWD
HEIGHT ADJUSTMENT, Rv.C

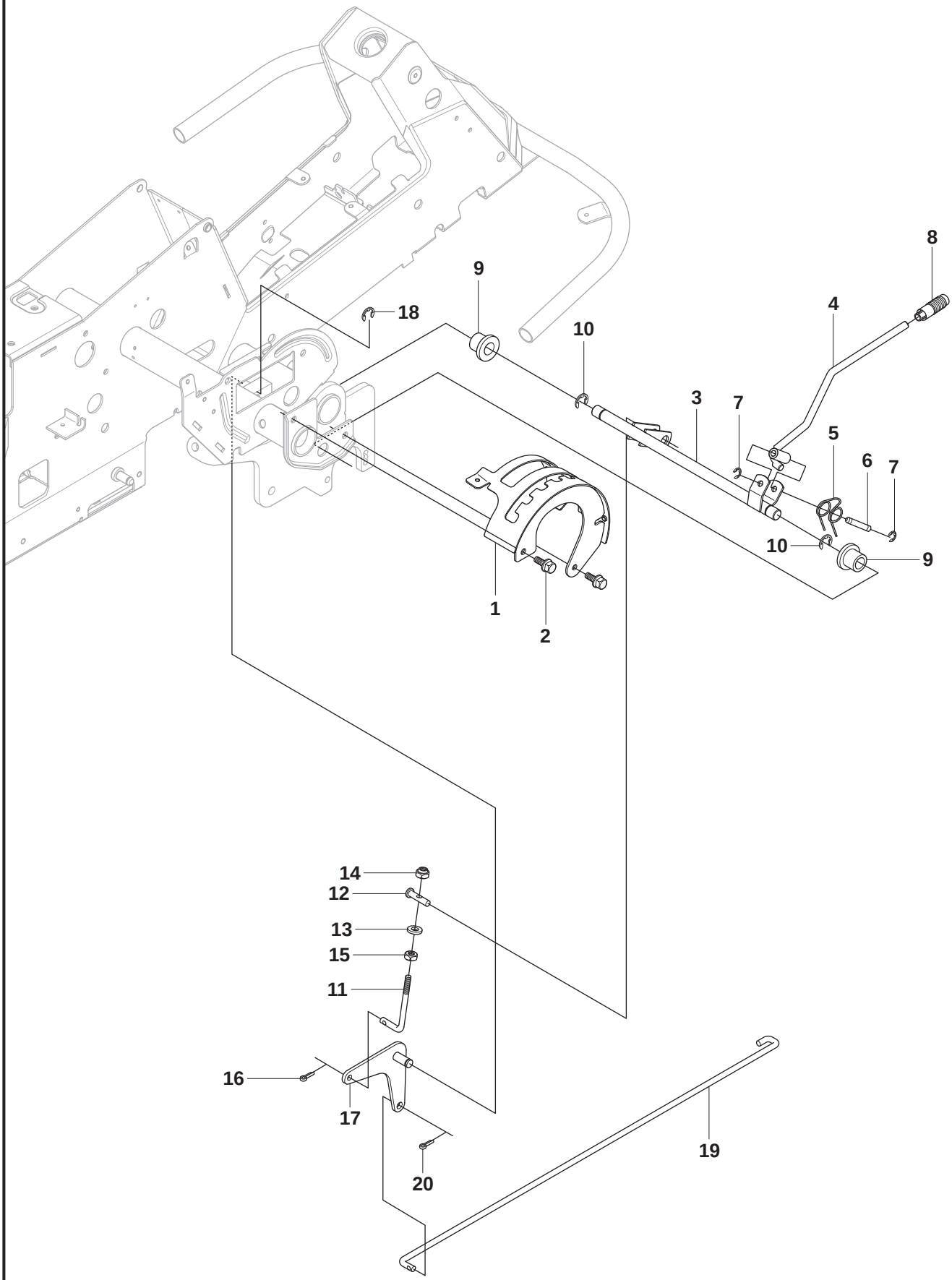

model_enhet_yyyy-mm

見出 NO.	部品番号 PART NO.	部品名称		個数 数量 Q'ty	型　寸 DESCRIPTION	備　考 REMARKS
1	535 50 14-01	ｺﾝﾄﾛｰﾙﾌﾟﾚｰﾄ		1		
2	506 57 01-03	ｽｸﾘｭｰEHHFM		2		
3	535 50 64-01	ｺﾝﾄﾛｰﾙｼｬﾌﾄ		1		
4	535 50 62-01	高さ調整		1		
5	506 53 14-01	ｽﾌﾟﾘﾝｸﾞ		1		
6	506 53 15-01	ｼｬﾌﾄ		1		
7	735 31 09-20	E-ｸﾘｯﾌﾟ		2		
8	506 54 20-01	ﾊﾝﾄﾞﾙ		1		
9	506 55 43-01	ﾍﾞｱﾘﾝｸﾞ		2		
10	735 31 22-20	E-ｸﾘｯﾌﾟ		2		
11	506 90 82-01	HEIGHT ROD		1		
12	506 78 46-01	ﾋﾟﾝ		1		
13	734 11 72-01	ﾜｯｼｬｰ		1		
14	732 21 18-01	ﾛｯｸﾅｯﾄ		1		
15	731 23 18-01	ﾍｷｻｺﾞﾝﾅｯﾄ		1		
16	721 61 83-01	SPLIT PIN		1		
17	544 22 77-01	ﾘﾝｸ		1		
18	735 31 15-20	E-ｸﾘｯﾌﾟ		1		
19	544 22 70-01	ｺﾈｸﾃｨﾝｸﾞﾛｯﾄﾞ		1		
20	721 61 83-01	SPLIT PIN		1		