７１０７　２００Ａ　ダイ１ジククミタテ　ＦＩＲＳＴ　ＳＨＡＦＴ　ＥＱＵＩＰＭＥＮＴ

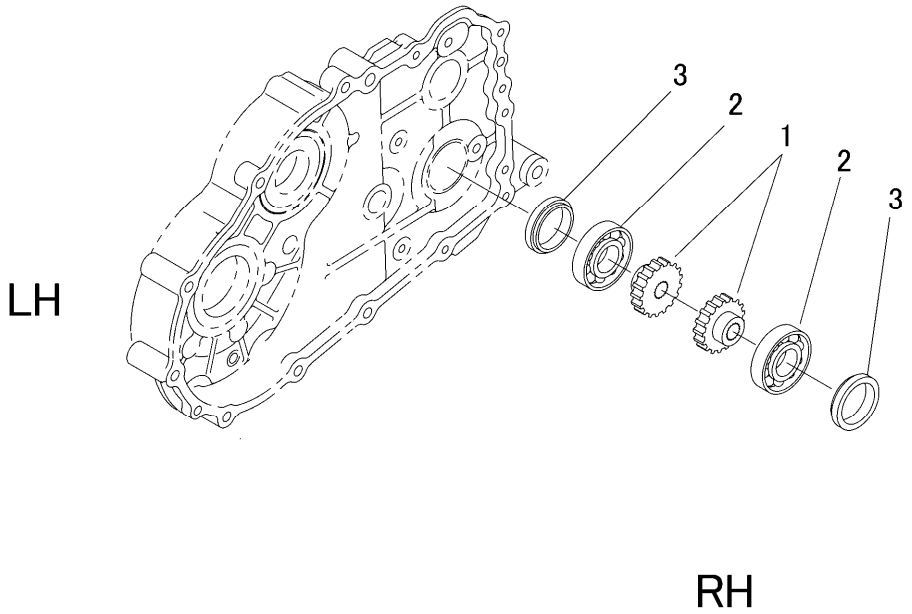

見出	部品番号	部品名称		個数	型　寸	適 用 号 機	備　考
NO.	PART NO.		PART NAME	Q'ty	DESCRIPTION	ROM ～ UP TO SERIAL N	REMARKS
1	7107 2001 000	ギヤ17	GEAR17	2			
2	0750 0060 050	ベアリング	BEARING	2	6005		
3	7107 2002 001	パイプ	PIPE	2			