7206 100A　ｹｰｼﾝｸﾞ　CASE

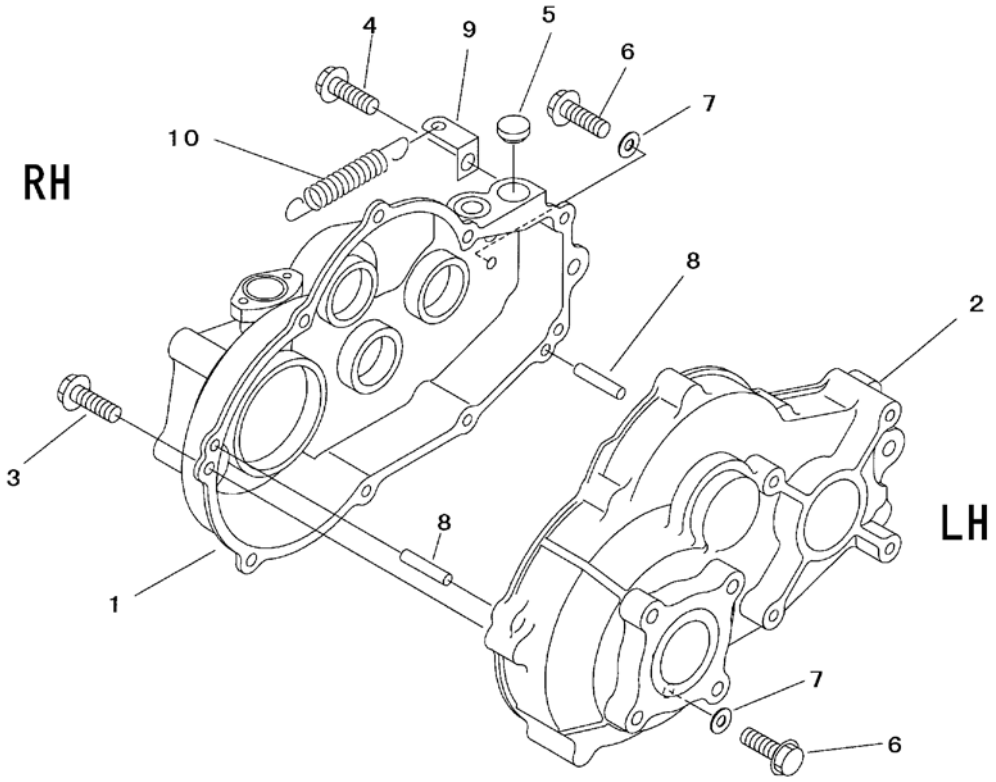

見出 NO.	部品番号 PART NO.	部品名称	PART NAME	個数 Q'ty	型　寸 DESCRIPTION	互換性 R/P	適用号機 FROM ～ UP TO SERIAL NO.	備考 REMARKS
1	7206 1001 000	ｹｰｽ	CASE	1				
2	7206 1002 000	ｹｰｽ	CASE	1				
3	K814 0108 040	Fﾎﾞﾙﾄ	BOLT	7	M8×40			
4	K814 0108 060	Fﾎﾞﾙﾄ	BOLT	2	M8×60			
5	7410 1004 000	ﾁｭｳﾕｾﾝ	CAP	1	PS1/2 Oﾘﾝｸﾞﾂｷ			
6	K710 0108 012	Fﾎﾞﾙﾄ	BOLT	2	M8×12			
7	0833 0000 800	ｼｰﾙﾜｯｼｬ	WASHER,SEALING	2	SW8			
8	0541 1108 018	ﾍｲｺｳﾋﾟﾝ	PIN	2	φ8×18			
9	7309 1019 000	ﾊﾞﾈｶｹ	PLATE	1				
10	3205 2004 000	ｽﾌﾟﾘﾝｸﾞ	SPRING	1	#50			