7206 210B ﾀﾞｲ2ｼﾞｸ SECOND SHAFT

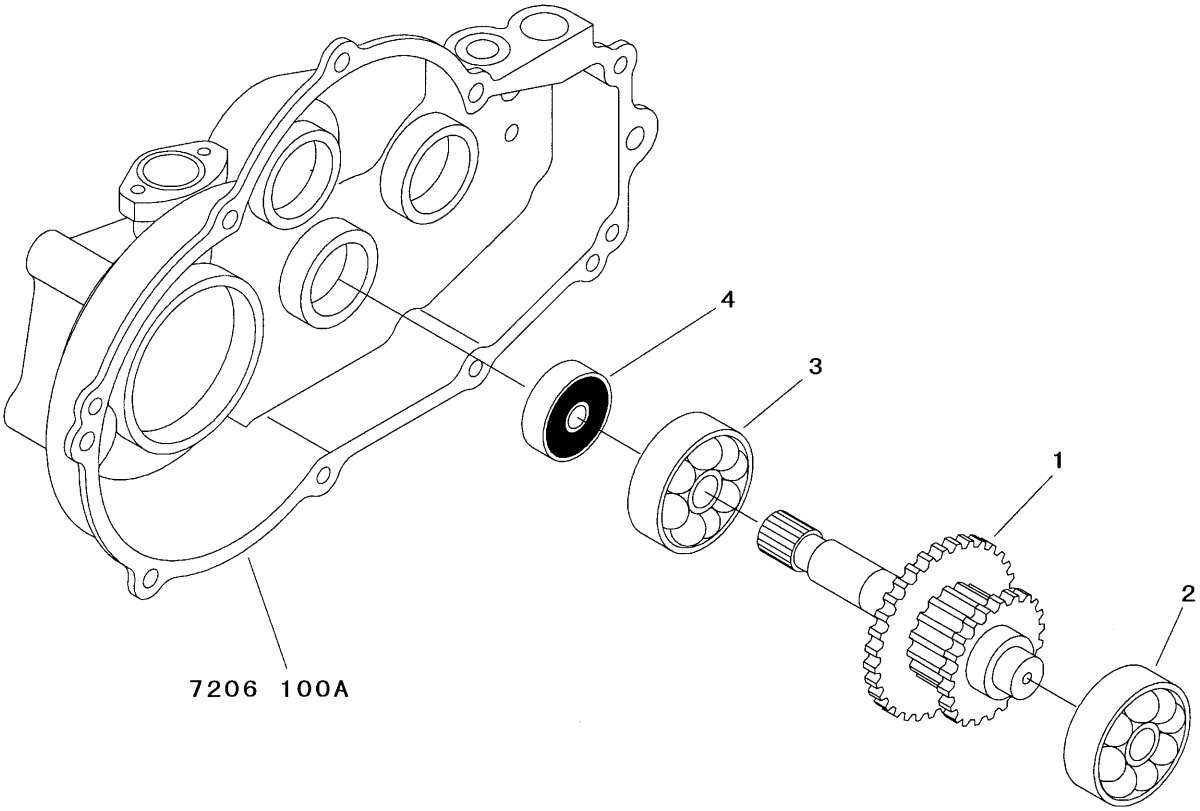

見出 NO.	部品番号 PART NO.	部品名称	PART NAME	個数 Q'ty	型　寸 DESCRIPTION	互換性 R/P	適用号機 FROM ～ UP TO SERIAL NO.	備考 REMARKS
1	7206 2105 000	ｼｬﾌﾄ	SHAFT	1				
2	0750 0060 040	ﾍﾞｱﾘﾝｸﾞ	BEARING	1	6004			
3	0750 0060 050	ﾍﾞｱﾘﾝｸﾞ	BEARING	1	6005			
4	0840 1020 357	ｵｲﾙｼｰﾙ	SEAL	1	UE20357			