7206 220B ﾀﾞｲ3ｼﾞｸ THIRD SHAFT

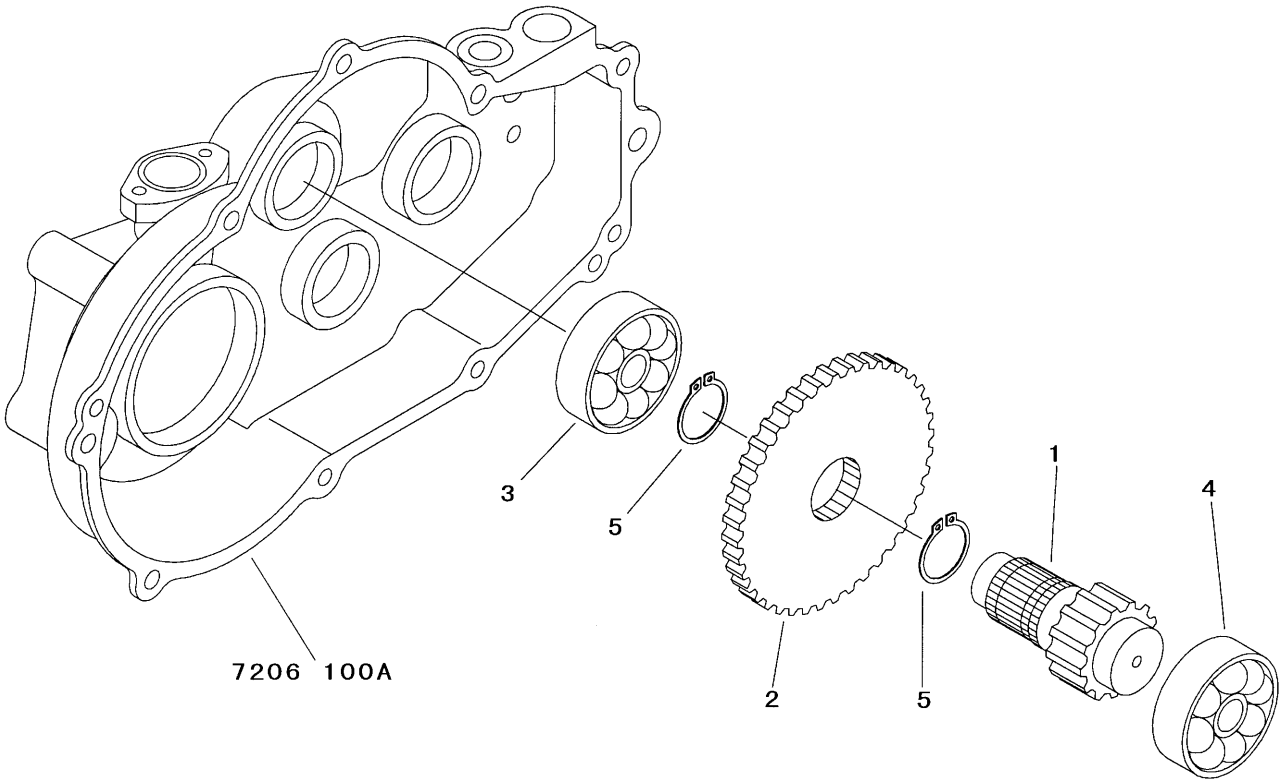

見出 NO.	部品番号 PART NO.	部品名称	PART NAME	個数 Q'ty	型　寸 DESCRIPTION	互換性 R/P	適用号機 FROM ～ UP TO SERIAL NO.	備考 REMARKS
1	7206 2201 000	ｷﾞﾔ13	GEAR 13	1				
2	7206 2203 000	ｷﾞﾔ48	GEAR 48	1				
3	0750 0060 050	ﾍﾞｱﾘﾝｸﾞ	BEARING	1	6005			
4	0750 0060 040	ﾍﾞｱﾘﾝｸﾞ	BEARING	1	6004			
5	0740 0003 000	Cﾘﾝｸﾞ	RING,SNAP	2	S30			