7206 230A ﾃﾞﾌ DIFFERENTIAL GEAR LOCK

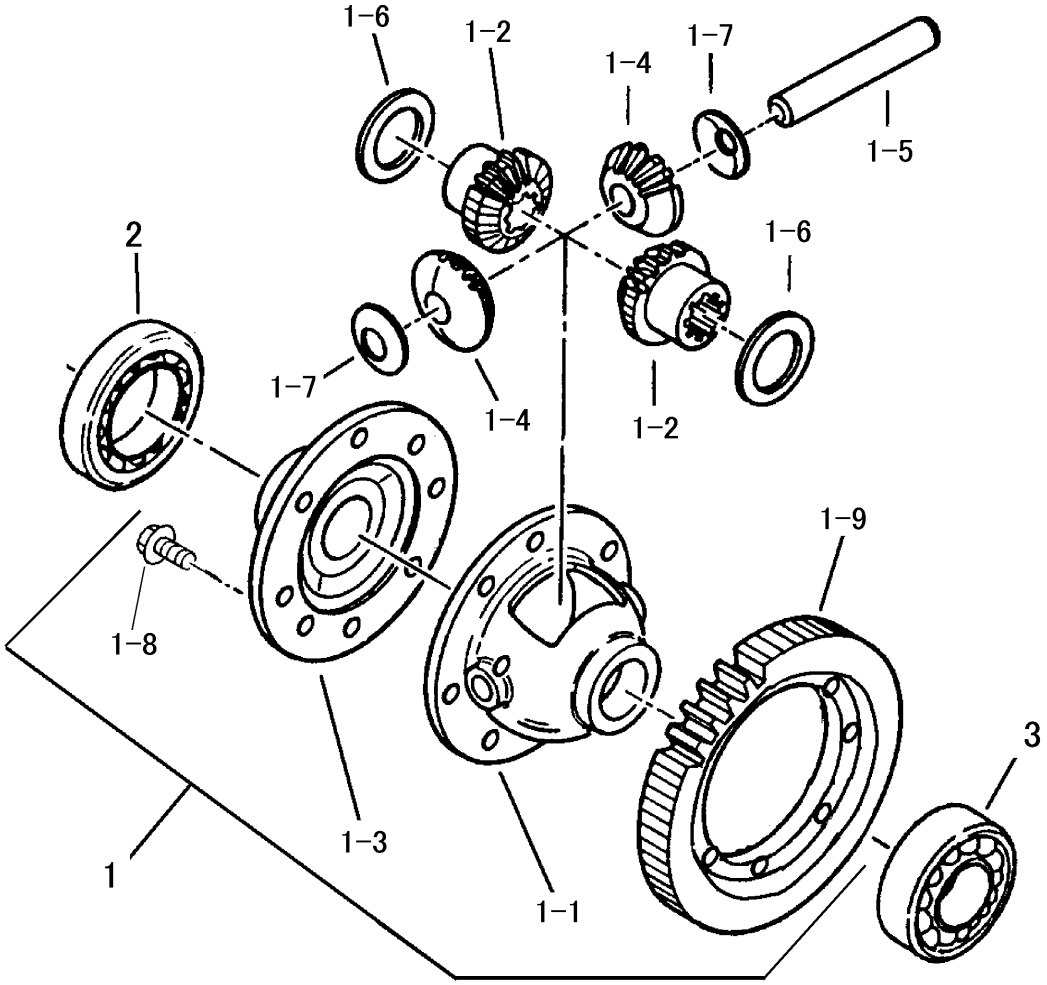

見出 NO.	部品番号 PART NO.	部品名称	PART NAME	個数 Q'ty	型　寸 DESCRIPTION	互換性 R/P	適用号機 FROM ～ UP TO SERIAL NO.	備　考 REMARKS
1	7206 2301 000	ﾃﾞﾌAssy	DIFF ASSY	1				1-01～1-09を含む
1-01	7316 2403 001	ﾃﾞﾌｹｰｼﾞ	CASE	1				
1-02	7201 2605 010	ﾃﾞﾌｻｲﾄﾞｷﾞﾔ	GEAR	2				
1-03	7206 2302 000	ﾃﾞﾌﾌﾗﾝｼﾞ	FLANGE	1				
1-04	7201 2606 010	ﾃﾞﾌﾋﾟﾆｵﾝ	GEAR	2				
1-05	7201 2607 000	ﾋﾟﾆｵﾝｼｬﾌﾄ	SHAFT	1				
1-06	7201 2608 000	ｼﾑC	SHIM	2				
1-07	7201 2609 000	ｼﾑD	SHIM	2				
1-08	K712 0610 025	Fﾎﾞﾙﾄ	BOLT	6	M10×25 (7T)			
1-09	7205 2501 001	ｷﾞﾔ49	GEAR	1				
2	0750 0060 090	ﾍﾞｱﾘﾝｸﾞ	BEARING	1	6009			
3	0750 0063 050	ﾍﾞｱﾘﾝｸﾞ	BEARING	1	6305			