7206 310A　ｼﾌﾄ　SHIFT　SHAFT

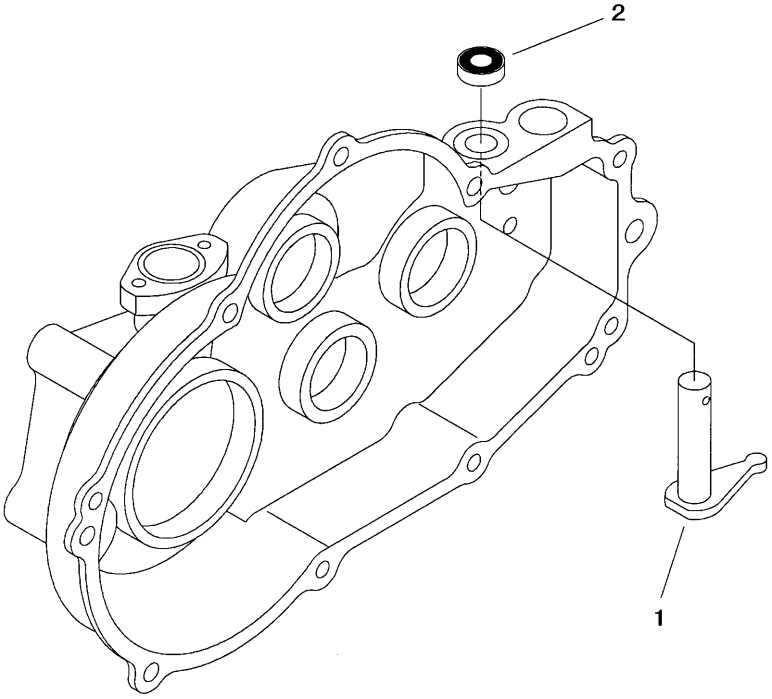

見出 NO.	部品番号 PART NO.	部品名称	PART NAME	個数 Q'ty	型　寸 DESCRIPTION	互換性 R/P	適用号機 FROM ～ UP TO SERIAL NO.	備考 REMARKS
1	7206 3101 000	ｼﾌﾄｱｰﾑ	ARM	1				
2	0840 1014 246	ｵｲﾙｼｰﾙ	SEAL	1	UE14246			