7206 400A ﾌﾞﾚｰｷ BRAKE

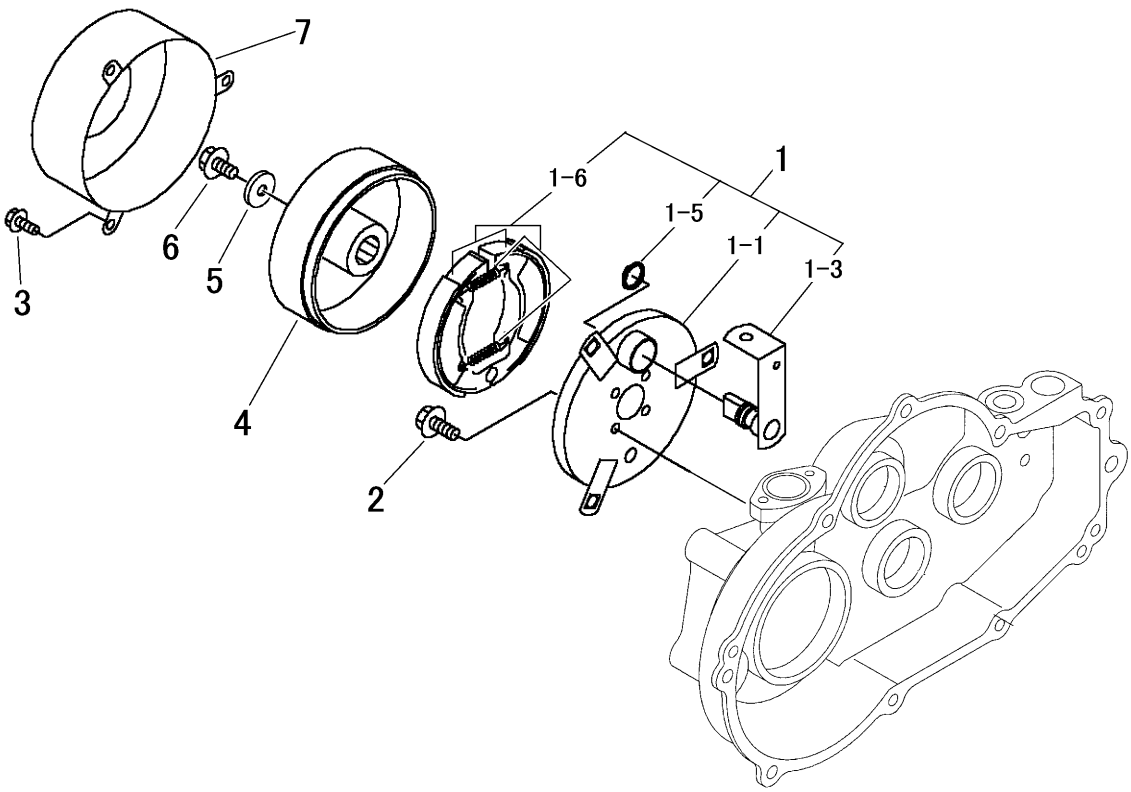

見出 NO.	部品番号 PART NO.	部品名称	PART NAME	個数 Q'ty	型　寸 DESCRIPTION	互換性 R/P	適用号機 FROM ～ UP TO SERIAL NO.	備考 REMARKS
1	7206 4001 000	ﾌﾞﾚｰｷ	BRAKE	1				
1-1	7206 4002 000	ﾊﾞｯｷﾝｸﾞﾌﾟﾚｰﾄ	PLATE	1				
1-3	7206 4004 000	ﾌﾟﾚｰﾄ	PLATE	1				
1-5	0740 0001 600	Cﾘﾝｸﾞ	RING,SNAP	1	S16			
1-6	7301 9901 000	ｼｭｰｾｯﾄ	SHOE SET	1				
2	K710 0108 020	Fﾎﾞﾙﾄ	BOLT	4	M8×20(7T)			
3	K700 0106 014	Fﾎﾞﾙﾄ	BOLT	3	M6×14(7T)			
4	7201 4061 000	ﾌﾞﾚｰｷﾄﾞﾗﾑ	DRUM	1				
5	0350 0160 828	PW	WASHER,PLAIN	1	8×28×3.2			
6	K710 0608 016	Fﾎﾞﾙﾄ	BOLT	1	M8×16(7T)			
7	7301 4113 000	ﾌﾞﾚｰｷﾄﾞﾗﾑｶﾊﾞｰ	COVER	1				