7207 250A　ｼﾌﾀｰ　SHIFTER

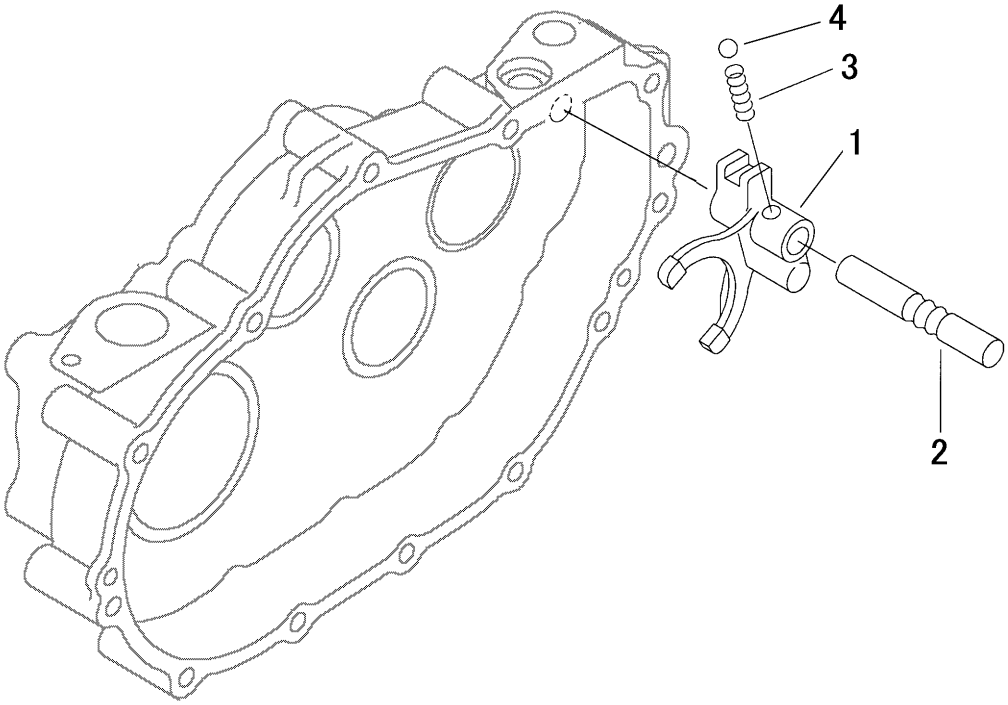

見出 NO.	部品番号 PART NO.	部品名称	PART NAME	個数 Q'ty	型　寸 DESCRIPTION	互換性 R/P	適用号機 FROM ～ UP TO SERIAL NO.	備考 REMARKS
1	7207 2501 000	ﾌｫｰｸ	FORK	1				
2	7206 3002 000	ｼｬﾌﾄ	SHAFT	1				
3	7305 3008 000	ｽﾌﾟﾘﾝｸﾞ	SPRING	1				
4	0800 0000 800	ﾎﾞｰﾙ	BALL	1	5/16			