７２０６　３１０Ａ　シフトクミタテ　ＳＨＩＦＴ　ＥＱＵＩＰＭＥＮＴ

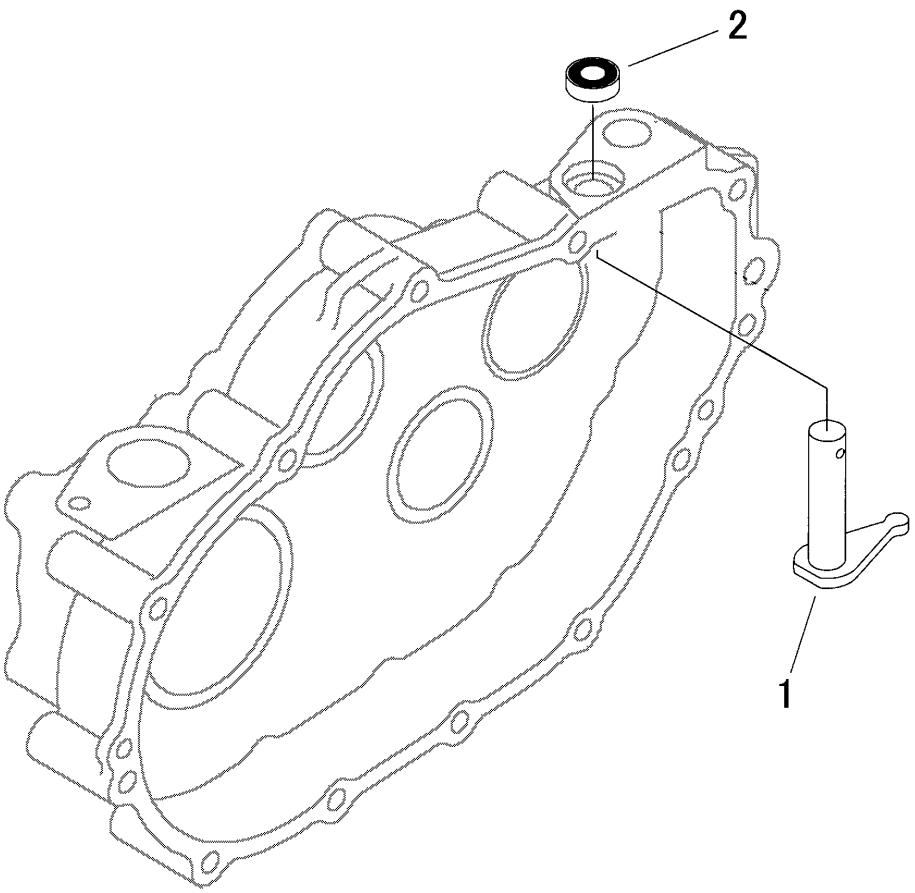

見出 NO.	部品番号 PART NO.	部品名称	PART NAME	個数 Q'ty	型　寸 DESCRIPTION	適用号機 FROM ～ UP TO SERIAL NO.	備　考 REMARKS
1	7206 3101 000	ｼﾌﾄｱｰﾑ	LEVER	1			
2	0840 1014 246	ｵｲﾙｼｰﾙ	SEAL OIL	1	UE14×24×6		